Tèl : 03 87 84 43 87
https://www.batifer.com

Pied de poteau carré noir pour muret et bord de dalle

SIMPSON

Descriptif détaillé

Matière :
Acier S235JR suivant NF EN 10025,
Primaire électrozinguée suivant ISO 2081,
Finition peinture en poudre Polyester Architecture RAL9005.

Avantages :
Finition noire pour un assemblage discret dans la structure,
Double traitement de surface pour une meilleure résistance à la corrosion,
Platine rectangulaire et ancrages centrés pour une fixation facilitée sur support étroit,
Platine d'épaisseur 2,5 mm renforcée : grande résistance à la déformation,
Angles de la platine découpés pour plus de sécurité.

Applications :
Support Porteur : béton, maçonnerie...
Porté : bois massif, bois lamellé-collé, bois composite...

Domaines d'utilisation :
Clôtures de jardin, panneaux, claustras, Abris de jardin, carports, Structures légères et ouvrages temporaires de jardin...

Tableau des références produits

RÉFÉRENCE	TAILLE	VENDU PAR
437371	(B) 71 mm	1
437372	(B) 91 mm	1

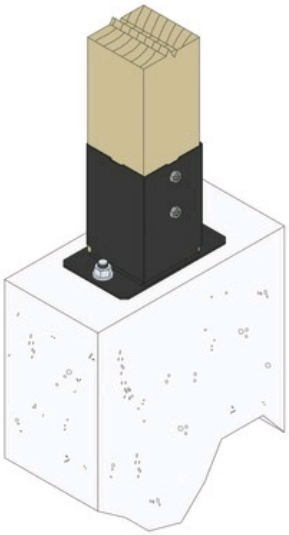

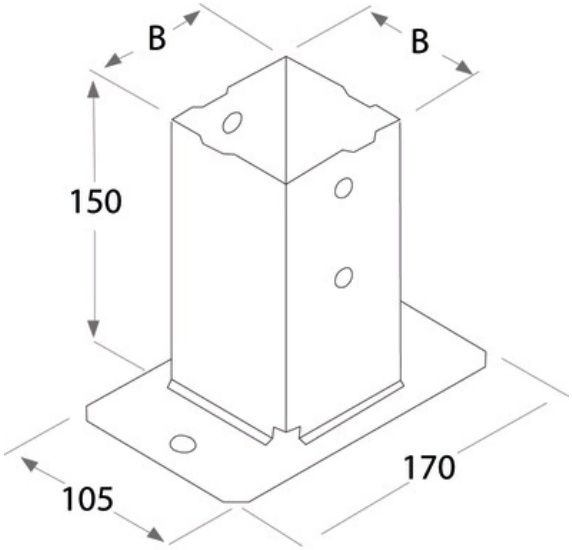
B
B
150
105
170