Tèl : 03 87 84 43 87
https://www.batifer.com

Equerre simple ES

SIMPSON

Page 1517 du catalogue Batifer

Descriptif détaillé

Acier galvanisé S250GD + Z275 suivant NF EN 10346, Épaisseur : 2,5 mm.

Agréments techniques : ETA-06/0106

Support:
- Porteur : bois massif, bois lamellé-collé, bois composite...
- Porté : bois massif, bois lamellé-collé, bois composite, fermes triangulées, profilés...

Domaines d'utilisation:
- Lisses et montants de bardages
- Ancrages de chevron, consoles
- Assemblages de pannes
- Renforcement d'assemblages existants...

Tableau des références produits

RÉFÉRENCE	A	B	C	EPAISSEUR	VENDU PAR
433742	62,5 mm	62,5 mm	40 mm	2,5 mm	1
179861	62,5 mm	62,5 mm	60 mm	2,5 mm	1
179938	62,5 mm	62,5 mm	80 mm	2,5 mm	1
179862	62,5 mm	62,5 mm	140 mm	2,5 mm	1
433743	82,5 mm	82,5 mm	40 mm	2,5 mm	1
433744	82,5 mm	82,5 mm	60 mm	2,5 mm	1
179864	82,5 mm	82,5 mm	80 mm	2,5 mm	1
433745	82,5 mm	82,5 mm	100 mm	2,5 mm	1
179863	82,5 mm	82,5 mm	140 mm	2,5 mm	1

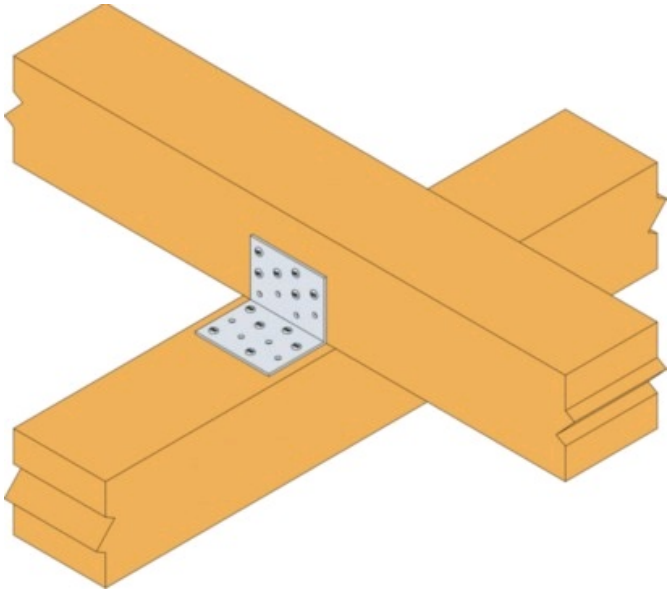

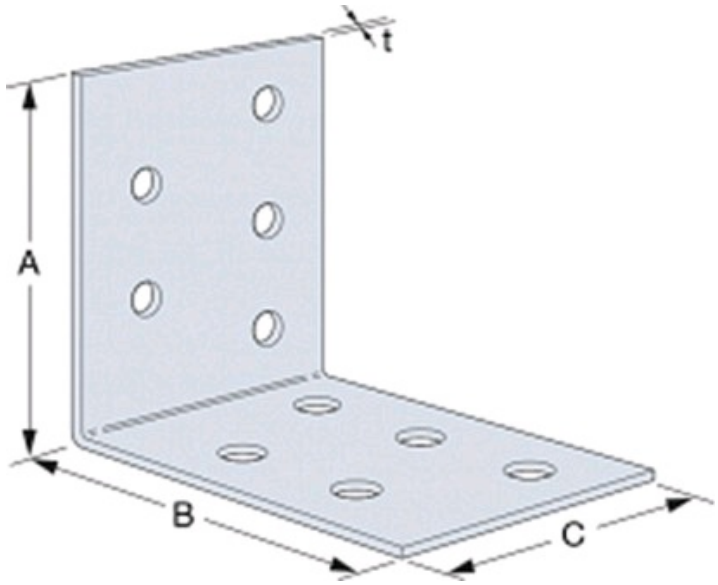
t
A
B
C