Tèl : 03 87 84 43 87
https://www.batifer.com

Equerre renforcée ABR

SIMPSON

Page 1518 du catalogue Batifer

Descriptif détaillé

Acier galvanisé S250GD + Z275 suivant NF EN 10346,
Épaisseur : de 2 à 3 mm selon les modèles.

Agréments techniques : ETA-06/0106

Support:
- Porteur : bois massif, lamellé collé, béton, acier, ...
- Porté : bois massif, bois composite, lamellé collé, fermes triangulées, profilés, ...

Domaines d'utilisation:
- Fixation de fermettes
- Lisses et montants de bardage
- Fixation de préau, carport ouvert
- Ancrages de chevrons, consoles, chevêtres, ...

Tableau des références produits

RÉFÉRENCE	MODÈLE	A	B	C	EPAISSEUR	VENDU PAR
433763	ABR 105	105 mm	105 mm	90 mm	3 mm	1
433765	ABR 9020	88 mm	88 mm	65 mm	2 mm	1
433771	ABR 100	100 mm	100 mm	90 mm	2 mm	1

ABR105

ABR9020
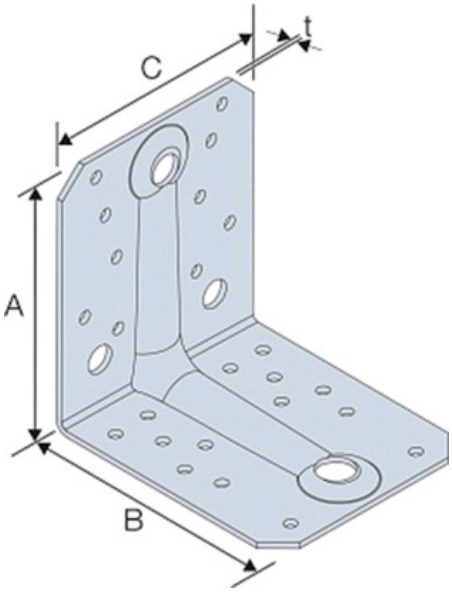
ABR100