Tèl : 03 87 84 43 87
https://www.batifer.com

Profil de connexion Finetta Spinfront 30/50

HAFELE

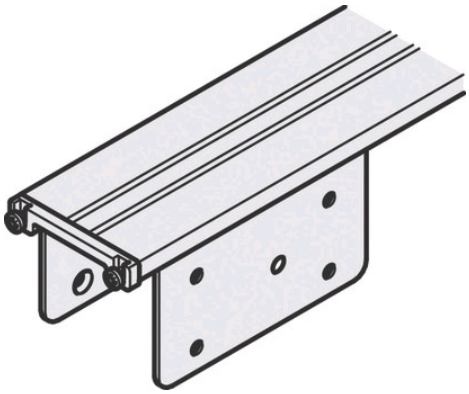

Descriptif détaillé

En complément du kit de connexion.

Tableau des références produits
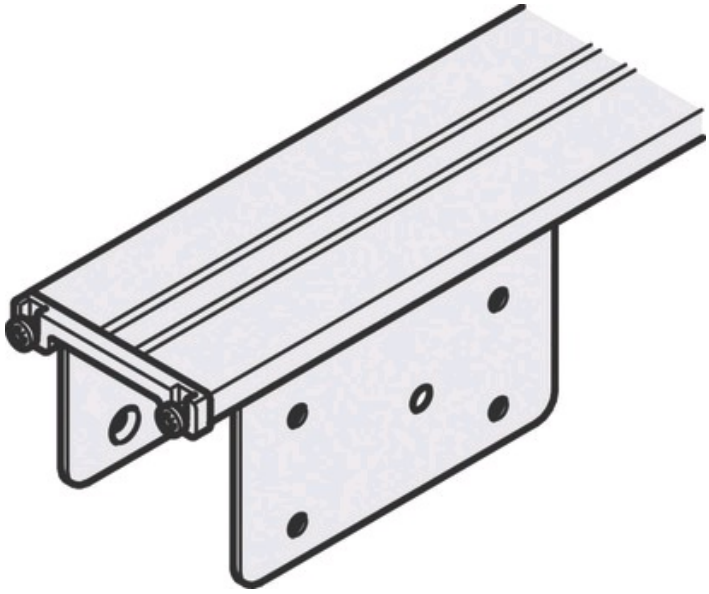
RÉFÉRENCE	RÉF. FOURNISSEUR	LONGUEUR	VENDU PAR
341488	408.43.901	1160 mm	1
341489	408.43.903	3500 mm	1