Tèl : 03 87 84 43 87
https://www.batifer.com

Fiche à visser 3 broches diamètre 20 avec vis de blocage

OTLAV

Descriptif détaillé

Broche amovible.
Douilles avec fourreaux nylon.
Avec vis de blocage.
Pour porte ouvrant vers l'extérieur.

Tableau des références produits

RÉFÉRENCE	COULEUR	VENDU PAR
381811	Zingué	1

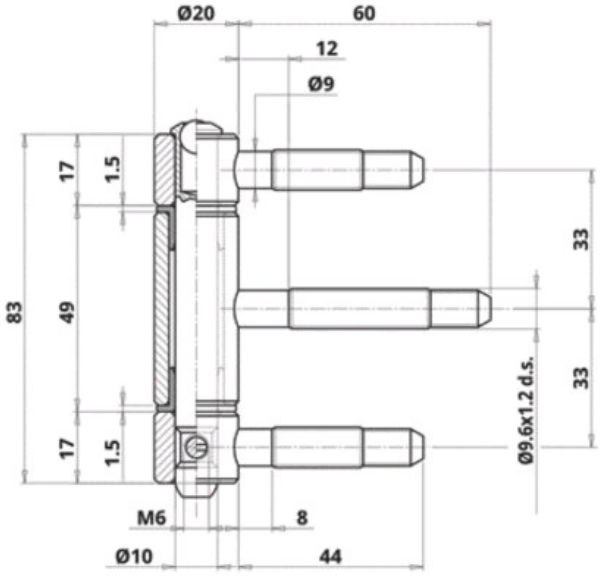
Ø20
60
12
Ø9
17
1.5
83
49
17
1.5
33
33
Ø9.6x1.2 d.s.
M6
8
Ø10
44