Tèl : 03 87 84 43 87
https://www.batifer.com

Fiche à visser 3 broches diamètre 16

OTLAV

Page 230 du catalogue Batifer

Descriptif détaillé

Broche amovible.

Douilles avec fourreaux nylon.

Finition zinguée.

Tableau des références produits
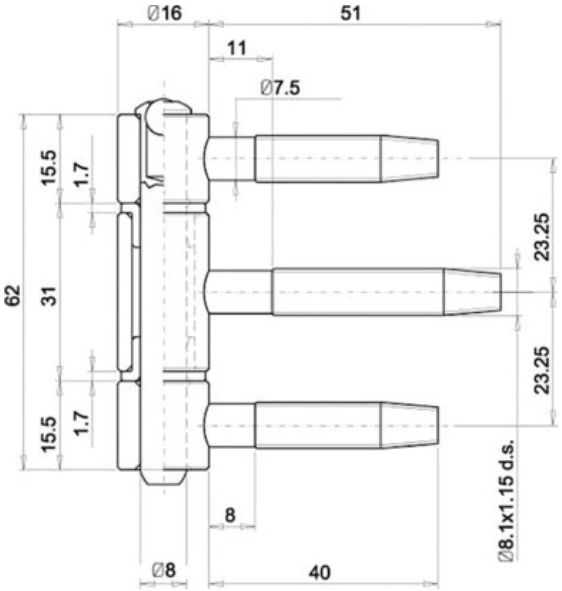
RÉFÉRENCE	VENDU PAR
433698	1