Tèl : 03 87 84 43 87
https://www.batifer.com

Fiche à visser 2 broches tête déco diamètre 16

OTLAV

Tableau des références produits

RÉFÉRENCE	TYPE	COULEUR	VENDU PAR
128025	Mâle	Laitonné	1
128026	Femelle	Laitonné	1
138837	Mâle	Fer verni	1
138838	Femelle	Fer verni	1

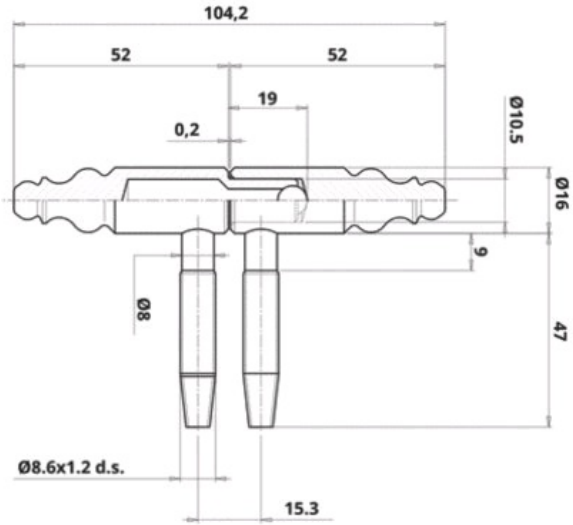
104,2
52
52
19
0,2
Ø10.5
Ø16
9
Ø8
47
Ø8.6x1.2 d.s.
15.3