Tèl : 03 87 84 43 87
https://www.batifer.com

Cache ALU / LAITON pour fiche EXACTA

OTLAV

Page 232 du catalogue Batifer

Descriptif détaillé

En aluminium ou laiton poli verni.

Tableau des références produits

RÉFÉRENCE	DIAMÈTRE	COULEUR	VENDU PAR
302508	14 mm	Aluminium argent brillant	1
304221	14 mm	Nickelé satiné	1
167232	14 mm	Aluminium or	1
116169	16 mm	Aluminium or	1
174738	16 mm	Argent satiné	1
131358	20 mm	Laiton poli verni	1
119503	20 mm	Laiton poli	1
437668	20 mm	Or poli	1

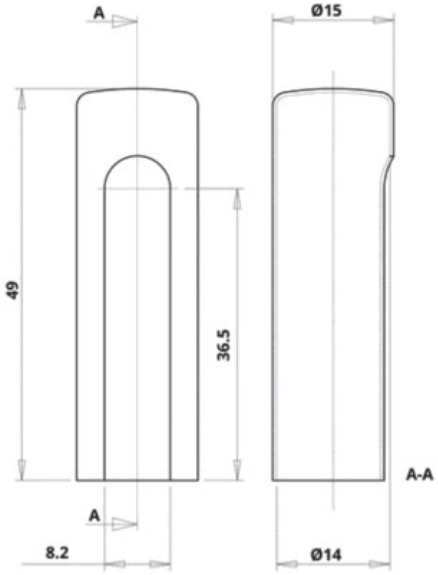
A
Ø15
49
36.5
A-A
A
8.2
Ø14

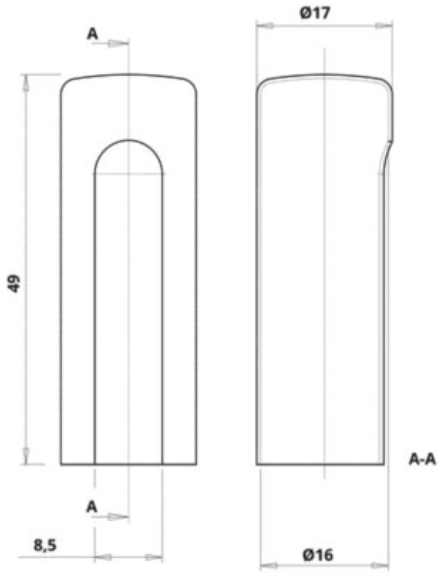
A
Ø17
49
A-A
A
8,5
Ø16

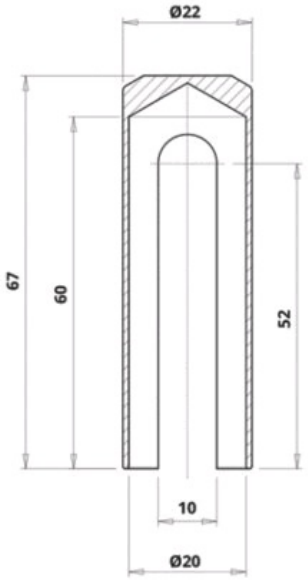
Ø22
67
60
52
10
Ø20

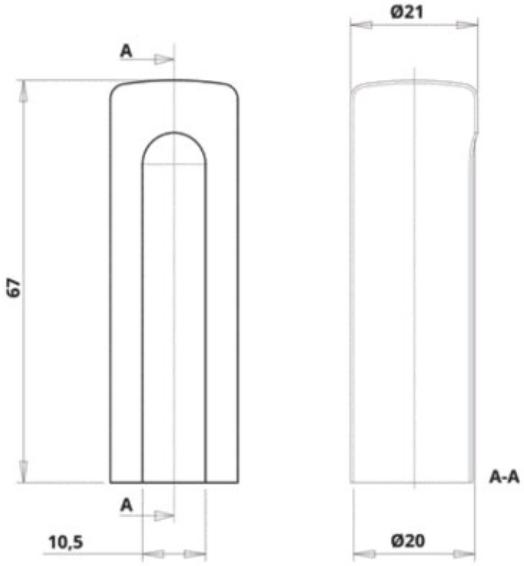
Ø21
A
67
A-A
A
10,5
Ø20