Tèl : 03 87 84 43 87
https://www.batifer.com

Profil U pour partie fixe CLAMB

EUROBAT

Page 284 du catalogue Batifer

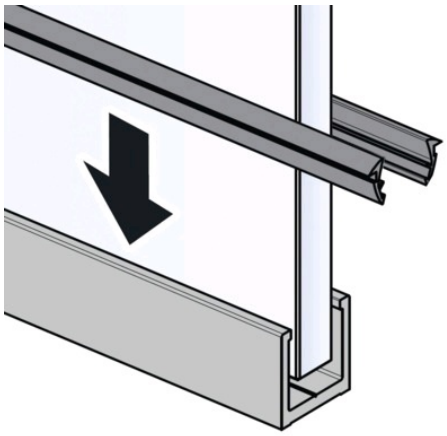

Descriptif détaillé

Profil pour la partie basse et murale.
Prévu pour recevoir un vitrage de 8 ou 10 mm.
Joint pour vitrage de 8 ou 10 mm inclus.
Sans fixation.

Tableau des références produits
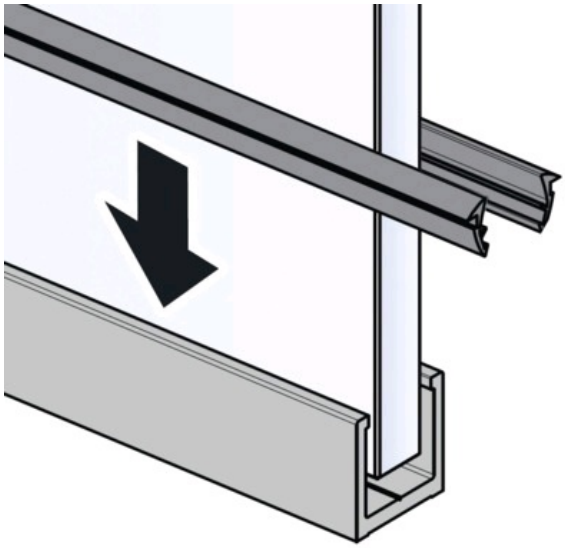
RÉFÉRENCE	COULEUR	LONGUEUR	VENDU PAR
371715	Argent	3000 mm	1
371716	Inox	3000 mm	1
371717	Argent	1500 mm	1
371718	Inox	1500 mm	1