Tèl : 03 87 84 43 87
https://www.batifer.com

Kit de fermeture OF1 et OF2 1679

FAPIM

Descriptif détaillé

Kit de fermeture pour ouvrant à la française.
Permet l'emploi de poignées à une fourche sur fenêtres OF à un ou deux vantaux, sans utiliser de verrou.

Tableau des références produits
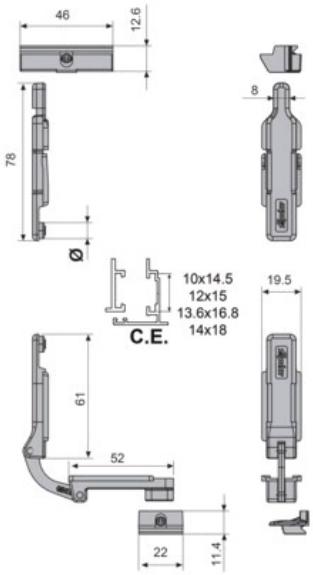
RÉFÉRENCE	RÉF. FOURNISSEUR	VENDU PAR
367222	1679	1