Tèl : 03 87 84 43 87
https://www.batifer.com

Compas additionnel pour oscillo-battant

FAPIM

Page 315 du catalogue Batifer

Descriptif détaillé

Compas additionnel pour oscillo-battant Galiplus et Galicube.
Pour fenêtres d'ouverture supérieure à 1200 mm de largeur jusqu'à 1700 mm. Son utilisation est aussi conseillé lorsque les profils ne sont pas suffisamment rigides ou les fenêtres sont trop lourdes.
A utiliser avec la plaque de raccordement réf. 1581H.

Tableau des références produits

RÉFÉRENCE	VENDU PAR
305533	1

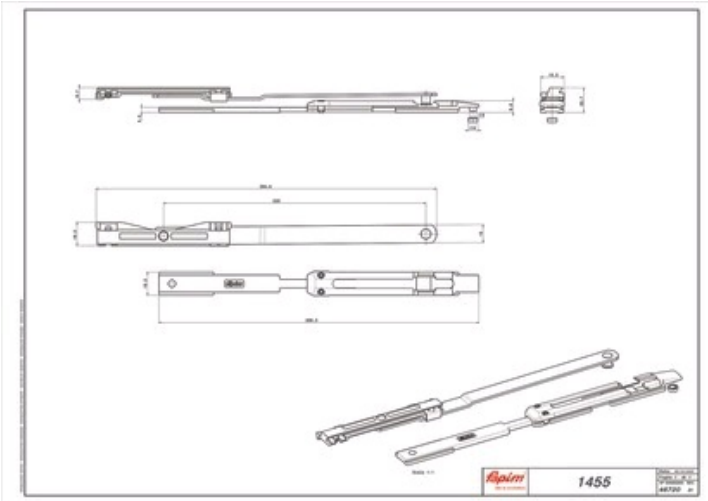
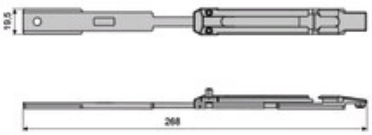
1455	1200 ÷ 1700	C.E. 10x14.5 12x15 13.6x16.8 14x18	10