Tèl : 03 87 84 43 87
https://www.batifer.com

Ferrure d'assemblage universelle UC 16/64

HAFELE

Descriptif détaillé

Pour d’innombrables applications :
Agencement de salons et de magasins : habillages muraux, habillages en bois, parois de séparation, bandeaux de linteau.
Construction de meubles : assemblages d’angle, assemblages de surfaces, assemblages amovibles de bandeaux et baguettes d’ajustement, etc...
Assemblage par ressort à clip et points d'encliquetage.
A visser avec vis pour panneau d’aggloméré Ø 4 mm ou vis euro pour diamètre de perçage 5 mm, en option à encastrer.
Matériau : plastique noir.

Tableau des références produits

RÉFÉRENCE	MONTAGE	DIMENSIONS	RÉF. FOURNISSEUR	VENDU PAR
478513	À visser	64 x 16 x 16 mm	262.00.100	25

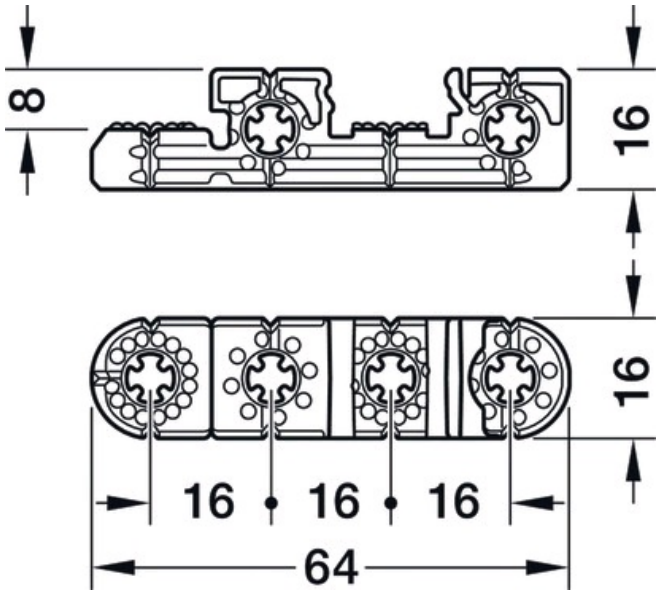
8
16
16
16
16
16
64

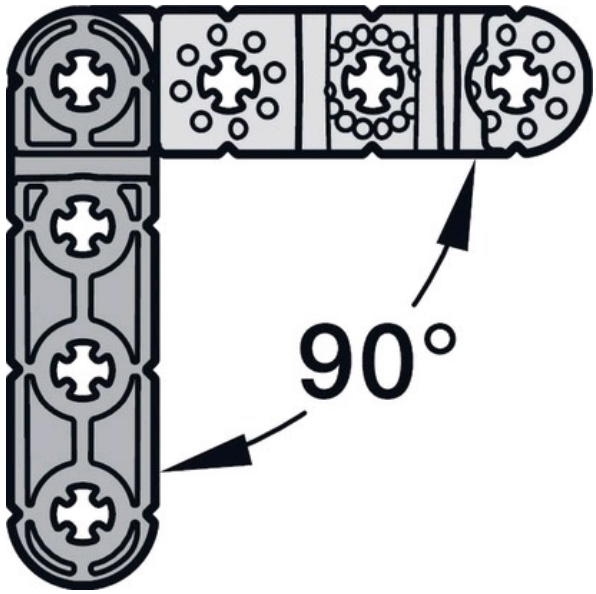
90°

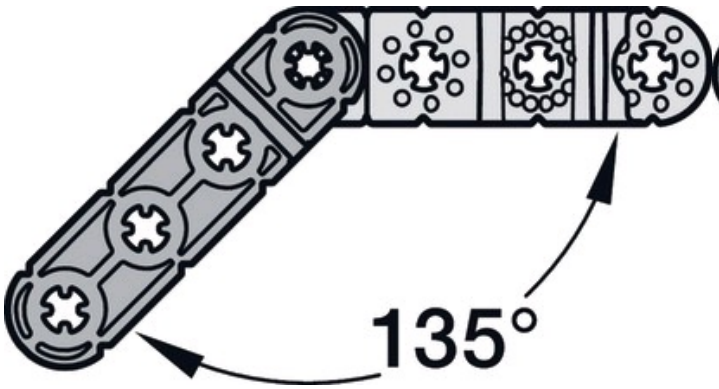
135°

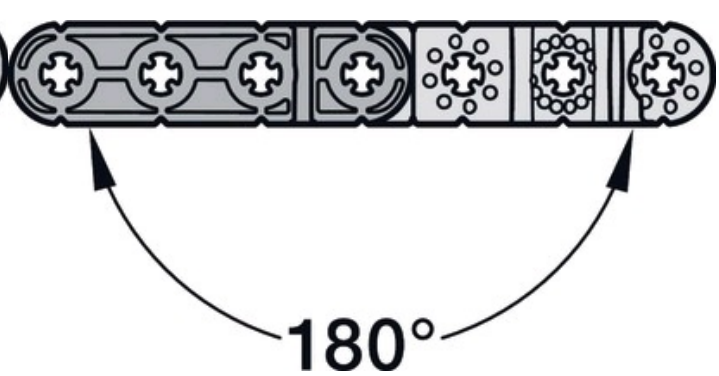
180°