Tèl : 03 87 84 43 87
https://www.batifer.com

Fermeture pour cadenas

HAFELE

Page 894 du catalogue Batifer

Descriptif détaillé

Pour utilisation avec un cadenas.
Matériau : acier.
Diamètre maxi. d'anse : 7,5 mm.

Tableau des références produits
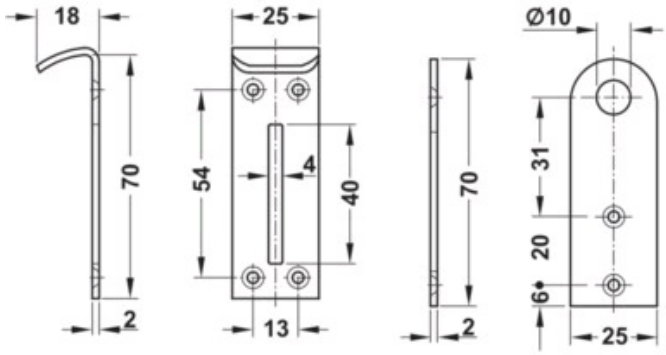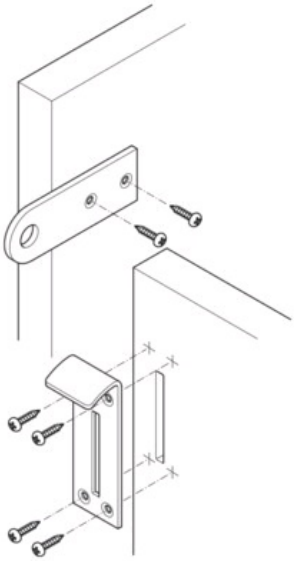
RÉFÉRENCE	RÉF. FOURNISSEUR	COULEUR	VENDU PAR
337704	236.05.906	Zingué	1