Tèl : 03 87 84 43 87
https://www.batifer.com

Ferme - porte GR200

GROOM

Page 312 du catalogue Batifer

Descriptif détaillé

"
Ferme- porte hydraulique à pignon et à cremaillère
- Force variable 2/4
- Corps en aluminium laqué adaptable sur tous types de portes d'un poids jusqu'à 80 kg et 1100 mm de large
- Clapet de sécurité évitant le vandalisme mécanique en cas de manœuvre forcée
- Vitesse de fermerture et accélération réglable par vis pointeau
- Equipé d'huile thermostable (- 15 +40°C)
Spécificités
- Norme en 1154 avec bras standard uniquement
Points forts :
- Frein à l'ouverture de série réglable par vis pointeau
- Garantie 5 ans contre tout vice de fabrication
- Coupe- feu
Vendu avec bras compas.
"

Tableau des références produits

RÉFÉRENCE	COULEUR	VENDU PAR
382667	Argent	1
382668	Blanc	1
382669	Noir	1

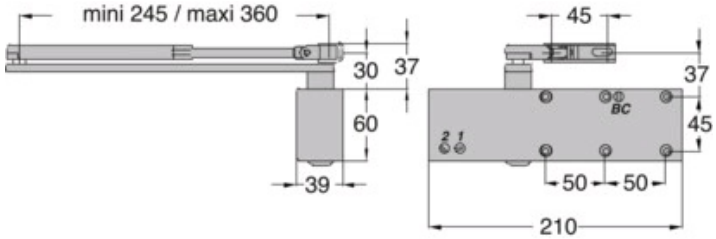
mini 245 / maxi 360
30
37
60
39
45
37
BC
45
2 1
50
50
210

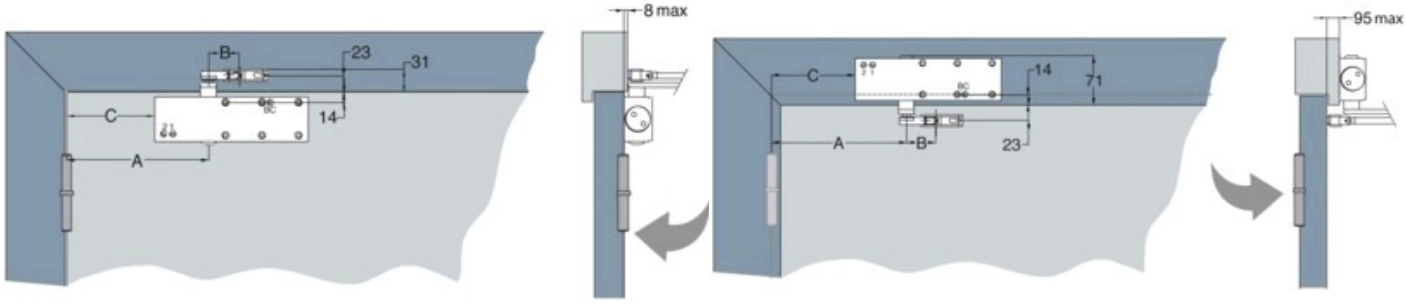
B
23
31
C
14
A
8 max
C
14
71
A
B
23
95 max