Tèl : 03 87 84 43 87
https://www.batifer.com

Ferme - porte TS59

DORMA KABA

Page 300 du catalogue Batifer

Descriptif détaillé

Technologie pignon et crémaillère.
Réversible Din droite, Din gauche.
2 modèles:
- Taille 3 pour porte de largeur maximum de 1050 mm.
- Taille 4 pour porte de largeur maximum de 1250 mm.
2 plages de réglage:
Vitesse de fermeture par vis.
A-coup final réglable par le bras.
Laqué.
Vendu avec bras.

Tableau des références produits
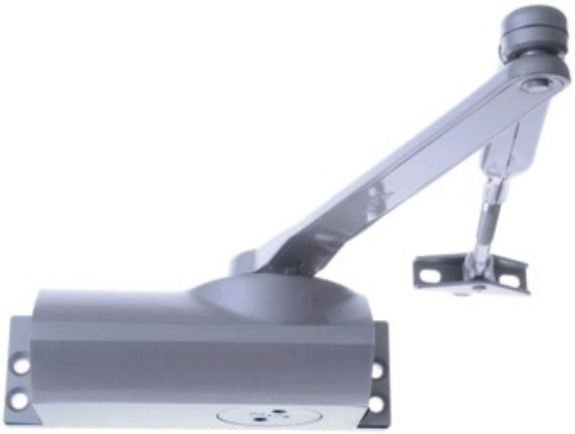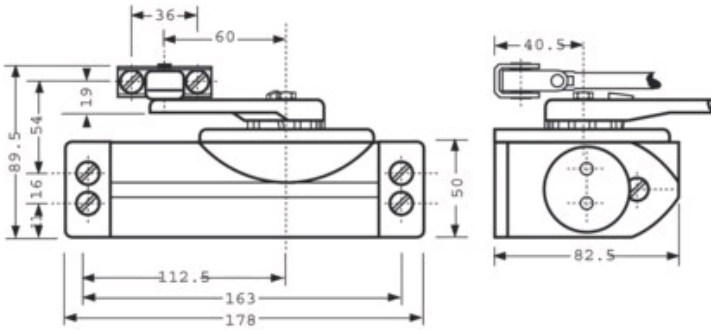
RÉFÉRENCE	TAILLE	VENDU PAR
103438	3	1
103443	4	1