Tèl : 03 87 84 43 87
https://www.batifer.com

Ferme - porte ITS96 force 3-6

DORMA KABA

Page 322 du catalogue Batifer

Descriptif détaillé

Encastré (épaisseur 39,5 mm) dans le vantail ou le dormant.
Technologie à came et contre piston et frein à l'ouverture pour la protection contre l'ouverture incontrôlée.
Force 3 à 6 réglable en continu, même après installation.
2 vitesses indépendantes, avec accélération et amortissement final (120° - 15° et 15° - 0°).

Caractéristiques techniques :
- Angle d'ouverture : 120° max.
- Pour portes intérieures de largeur : 1400 mm max.
- Pour portes coupe-feu de largeur : 1250 mm max.
- Conforme NF EN1154 Marquage CE.

Livré sans bras à glissière.

Tableau des références produits

RÉFÉRENCE	VENDU PAR
479640	1

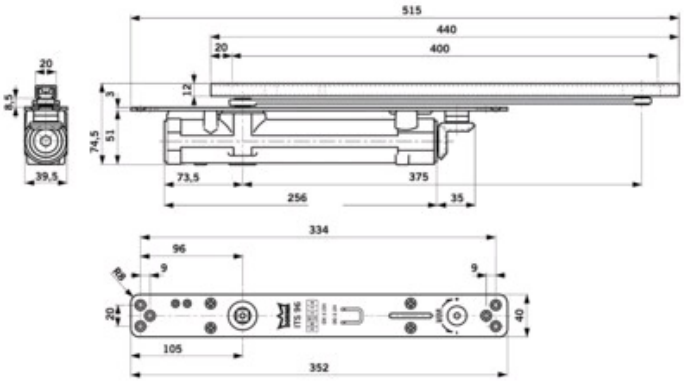
515
440
400
20
20
12
3
51
74,5
8,5
39,5
73,5
256
375
35
334
96
9
9
10
20
40
105
352