Tèl : 03 87 84 43 87
https://www.batifer.com

Goujon rapide pour ferrure excentrique diamètre 15 mm

EMUCA

Descriptif détaillé

A vissage rapide. Filetage bois diamètre 5 mm, profondeur 11 mm.
Diamètre du goujon 7 mm, longueur 33 mm.

Tableau des références produits
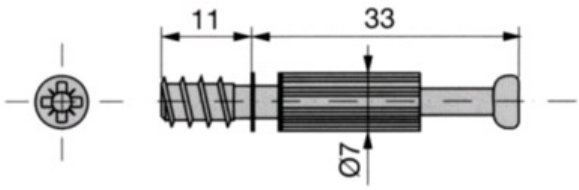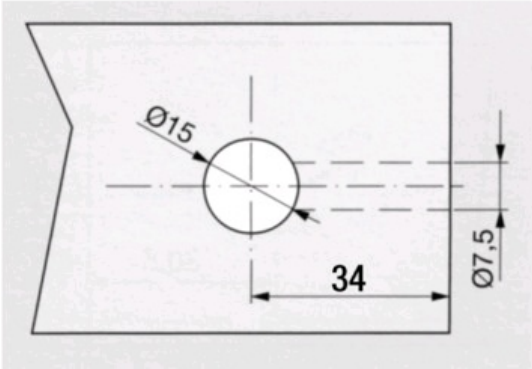
RÉFÉRENCE	VENDU PAR
288388	1