Tèl : 03 87 84 43 87
https://www.batifer.com

Console lourde

HAFELE

Page 825 du catalogue Batifer

Descriptif détaillé

Capacité de charge 300 kg/paire.
Matériau : acier.
Couleur revêtement : blanc.
Dimension B : 30 mm.

Tableau des références produits

RÉFÉRENCE	RÉF. FOURNISSEUR	A	C	VENDU PAR
335486	287.31.750	300 mm	205 mm	1
335487	287.31.751	395 mm	270 mm	1
335488	287.31.767	500 mm	330 mm	1

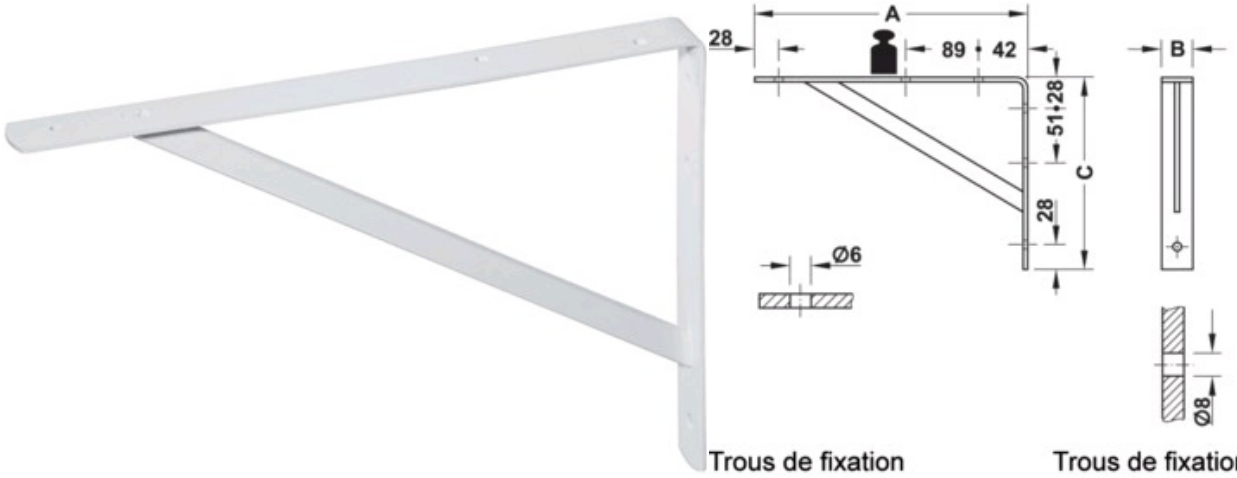

Trous de fixation pour plaque

Trous de fixation pour fixation murale