Tèl : 03 87 84 43 87
https://www.batifer.com

Panier à linge coulissant pour largeur 450

HAFELE

Page 1020 du catalogue Batifer

Descriptif détaillé

Profondeur 528 mm.
Hauteur de construction 545 mm.
Les paniers à linge sont facilement retirables grâce à leurs poignées.
Coulisse avec surextension amortie et synchronisée recouverte sur le côté.
Capacité de charge 50 kg.

2 x 33 litres.

A visser sur la paroi latérale.

Tableau des références produits

RÉFÉRENCE	LARGEUR MEUBLE	RÉF. FOURNISSEUR	VENDU PAR
378397	450 mm	502.72.722	1

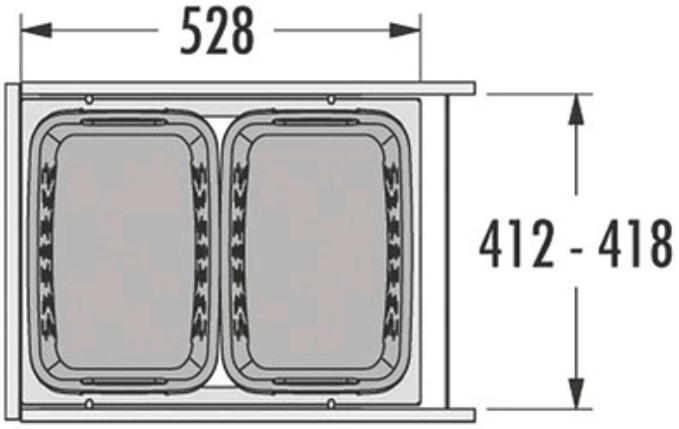
528
412 - 418

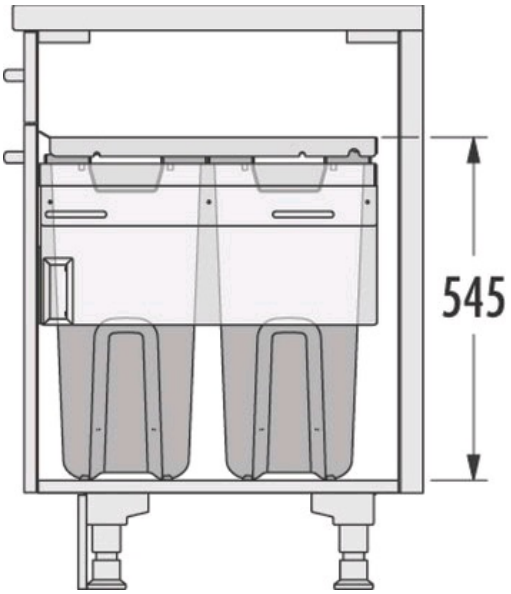
545