Tèl : 03 87 84 43 87
https://www.batifer.com

Tablette à accrocher avec effet anti-glisse

HAFELE

Page 974 du catalogue Batifer

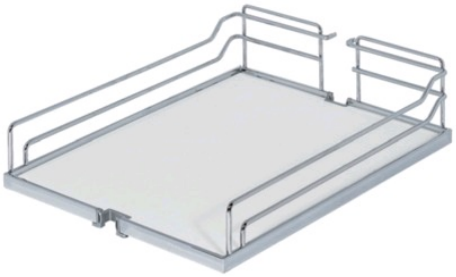

Descriptif détaillé

Compatible avec cadre Dispensa et junior.
Matériau : galerie : acier, fond : panneau d'aggloméré.
Finition/coloris : galerie : chromé, fond : blanc.

Tableau des références produits

RÉFÉRENCE	RÉF. FOURNISSEUR	TYPE	POUR LARGEUR DE CORPS	LARGEUR	FINITION	VENDU PAR
338296	546.75.243	classic	300 mm	250 mm	Blanc	1
338297	546.75.244	classic	400 mm	350 mm	Blanc	1
338294	546.75.241	classic	500 mm	450 mm	Blanc	1
338295	546.75.242	classic	600 mm	550 mm	Blanc	1
338298	546.75.253	style	300 mm	250 mm	Blanc	1
338299	546.75.254	style	400 mm	350 mm	Blanc	1
338300	546.75.255	style	450 mm	400 mm	Blanc	1
338301	546.75.256	style	500 mm	450 mm	Blanc	1
338302	546.75.257	style	600 mm	550 mm	Blanc	1
432395	546.75.453	style	300 mm	250 mm	Anthracite	1
432397	546.75.459	style	400 mm	350 mm	Anthracite	1
432398	546.75.455	style	450 mm	400 mm	Anthracite	1
432399	545.75.595	style	500 mm	450 mm	Anthracite	1
432400	545.75.596	style	600 mm	550 mm	Anthracite	1

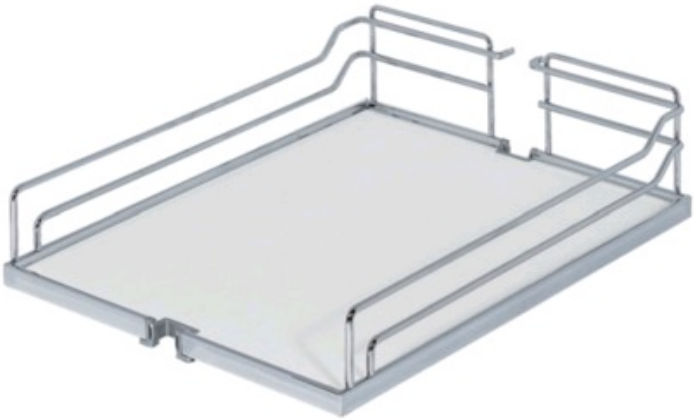

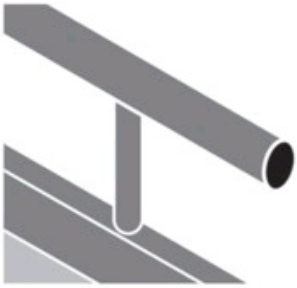

Classic

Style