Tèl : 03 87 84 43 87
https://www.batifer.com

Kit cadre Dispensa avec coulisse 100 kg

HAFELE

Page 973 du catalogue Batifer

Descriptif détaillé

Avec amortissement intégré Silent System et système de montage rapide ClickFixx.
En option, combinable avec système d'ouverture électromécanique Touch Control.
Profondeur hors tout minimum du corps de meuble : 500 mm.
Coulisse et tablettes / corbeilles à commander séparément.
Acier époxy laqué RAL 9006 ou Anthracite.
Kit composé de :
- 1 cadre porteur réglable en hauteur.
- 2 rails frontaux réglables en hauteur.
- 2 supports frontaux.
- 1 coulisse sortie totale 100kg.

Tableau des références produits

RÉFÉRENCE	RÉF. FOURNISSEUR	POUR MEUBLE DE LARGEUR	HAUTEUR DE CADRE	NOMBRE DE PANIERS CONSEILLÉS	FINITION	VENDU PAR
378589	546.59.911	300 mm	1200-1600 mm	4 à 6	Argent	1
378591	546.59.913	400 mm	1200-1600 mm	4 à 6	Argent	1
378593	546.59.915	500 mm	1200-1600 mm	4 à 6	Argent	1
378595	546.59.917	600 mm	1200-1600 mm	4 à 6	Argent	1
378597	546.59.921	300 mm	1600-2000 mm	6 à 8	Argent	1
378599	546.59.923	400 mm	1600-2000 mm	6 à 8	Argent	1
378601	546.59.925	500 mm	1600-2000 mm	6 à 8	Argent	1
378603	546.59.927	600 mm	1600-2000 mm	6 à 8	Argent	1
378605	546.59.931	300 mm	1900-2300 mm	7 à 9	Argent	1
378607	546.59.933	400 mm	1900-2300 mm	7 à 9	Argent	1
378609	546.59.935	500 mm	1900-2300 mm	7 à 9	Argent	1
378611	546.59.937	600 mm	1900-2300 mm	7 à 9	Argent	1
432377	546.59.711	300 mm	1200-1600 mm	4 à 6	Anthracite	1
432378	546.59.713	400 mm	1200-1600 mm	4 à 6	Anthracite	1
432379	546.59.715	500 mm	1200-1600 mm	4 à 6	Anthracite	1
432380	546.59.717	600 mm	1200-1600 mm	4 à 6	Anthracite	1
432381	546.59.721	300 mm	1600-2000 mm	6 à 8	Anthracite	1
432382	546.59.723	400 mm	1600-2000 mm	6 à 8	Anthracite	1
432383	546.59.725	500 mm	1600-2000 mm	6 à 8	Anthracite	1
432384	546.59.727	600 mm	1600-2000 mm	6 à 8	Anthracite	1
432385	546.59.731	300 mm	1900-2300 mm	7 à 9	Anthracite	1
432386	546.59.733	400 mm	1900-2300 mm	7 à 9	Anthracite	1
432387	546.59.735	500 mm	1900-2300 mm	7 à 9	Anthracite	1
432388	546.59.737	600 mm	1900-2300 mm	7 à 9	Anthracite	1

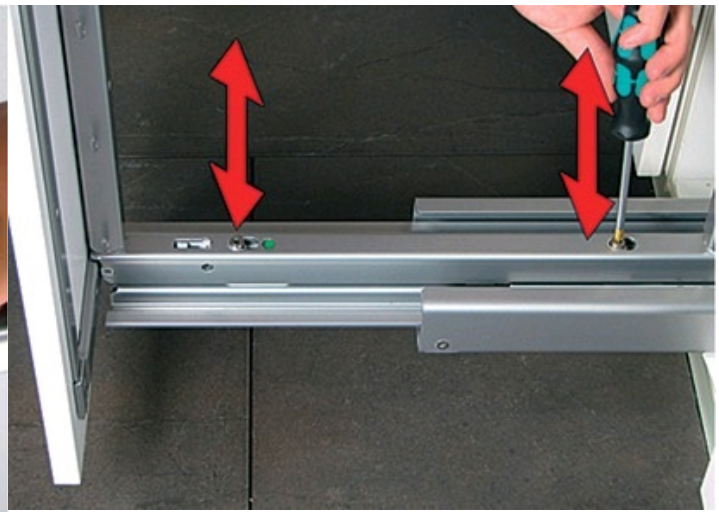

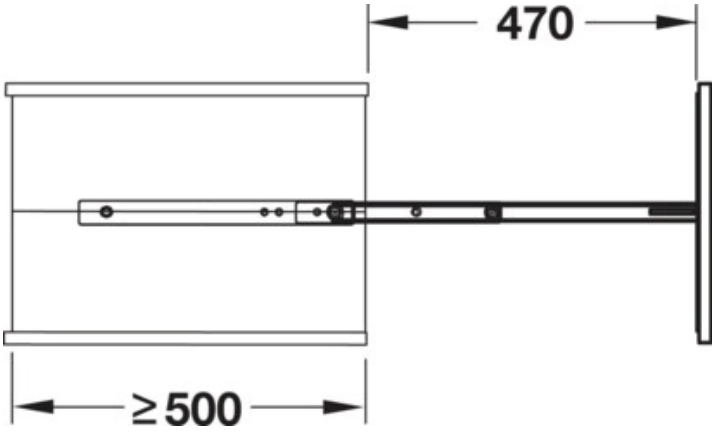
470
≥ 500