Tèl : 03 87 84 43 87
https://www.batifer.com

Extension frontale CLASSIC de porte-serviettes

HAFELE

Page 974 du catalogue Batifer

Descriptif détaillé

Exécution : avec 2 barres de porte-serviettes.

Tableau des références produits

RÉFÉRENCE	FINITION	TYPE	A	HAUTEUR DE CORPS INTERNE	POUR LARGEUR DE CORPS	PROFONDEUR	RÉF. FOURNISSEUR	VENDU PAR
338212	Chromé	90°, pose à	38 mm	590 mm	150 mm	505 mm	549.24.233	1
432442	Anthracite	90°, pose à	38 mm	590 mm	150 mm	505 mm	549 24 633	1

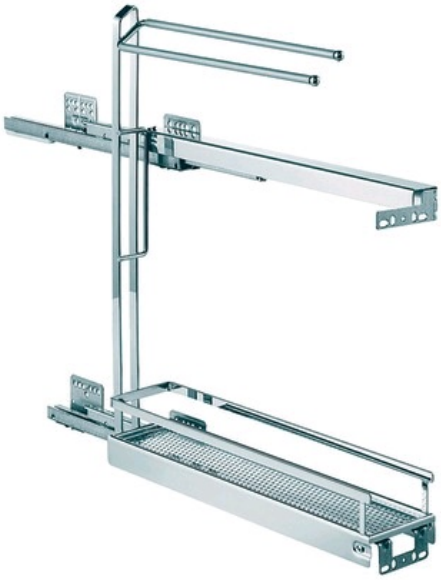

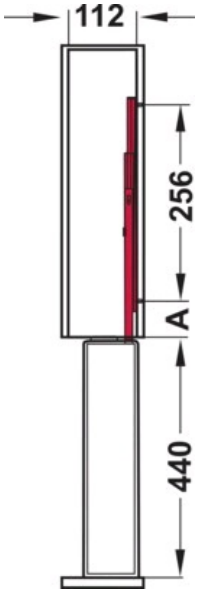
112
256
A
440