Tèl : 03 87 84 43 87
https://www.batifer.com

Cadre DISPENSA JUNIOR

HAFELE

Page 973 du catalogue Batifer

Descriptif détaillé

Cadre coulissant bas.
Pour hauteur intérieure de corps ≥615 mm.
Réglable en hauteur.
Sortie totale avec capacité de charge 40 kg.
Profondeur d'installation 505 mm.
En acier.
A visser au sol.
Veuillez commander séparément les paniers, tablettes et boîtes à accrocher.
livré avec :
1 cadre coulissant
1 kit de coulisses avec amortissement intégré
1 kit de supports de façade
1 instructions de montage

Tableau des références produits

RÉFÉRENCE	RÉF. FOURNISSEUR	POUR MEUBLE DE LARGEUR	FINITION	VENDU PAR
432443	545.67.252	300 mm	Gris RAL 9006	1
432444	545.67.253	400 mm	Gris RAL 9006	1
432445	545.67.254	450 mm	Gris RAL 9006	1
432446	545.67.255	500 mm	Gris RAL 9006	1
432447	545.67.256	600 mm	Gris RAL 9006	1
432448	545.70.432	300 mm	Anthracite	1
432449	545.70.433	400 mm	Anthracite	1
432450	545.70.434	450 mm	Anthracite	1
432451	545.67.455	500 mm	Anthracite	1
432452	545.67.456	600 mm	Anthracite	1

PPURA
PPURA

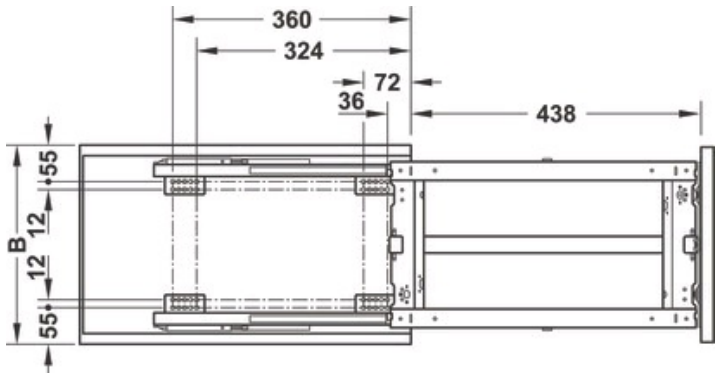
360
324
72
36
438
55
12
B
12
55