Tèl : 03 87 84 43 87
https://www.batifer.com

# Cadre coulissant pour armoire haute à portes pivotantes avec 5 paniers

HAFELE

## Descriptif détaillé

Kit complet avec ferrures et paniers.
Pour montage derrière les portes pivotantes.
Avec amortissement.
Profondeur d'installation : 495 mm.
Capacité de charge : 12 kg pour chaque panier intérieur et 2 kg pour chaque panier extérieur.
Montage : à visser derrière les portes pivotantes à gauche et à droite.

Kit complet livré avec 1 cadre coulissant avec entraîneur, 1 étagère de porte avec 5 paniers à accrocher/tablettes, 5 paniers à accrocher/tablettes.
Paniers supplémentaires pour cadre coulissant (dimensions : 514 x 296 x 80 mm et 425 x 106 x 20 mm) à commander séparément.

**Tableau des références produits**

| RÉFÉRENCE | TYPE | FINITION | MODÈLE | HAUTEUR | POUR LARGEUR DE CORPS | RÉF. FOURNISSEUR | VENDU PAR |
|---|---|---|---|---|---|---|---|
| 478636 | Kit complet | Chromé | Fond en fil d'a | 1900 - 2200 r | 600 mm | 546.81.253 | 1 |
| 478637 | Kit complet | Anthracite | Fond en bois | 1900 - 2200 r | 600 mm | 546.81.353 | 1 |
| 478638 | Kit complet | Chromé/Blan | Fond en bois | 1900 - 2200 r | 600 mm | 546.81.753 | 1 |
| 478639 | Kit 2 paniers | Chromé | Fond en fil d'a | - | 600 mm | 546.81.295 | 1 |
| 478640 | Kit 2 paniers | Anthracite | Fond en bois | - | 600 mm | 546.81.395 | 1 |
| 478641 | Kit 2 paniers | Chromé/Blan | Fond en bois | - | 600 mm | 546.81.795 | 1 |

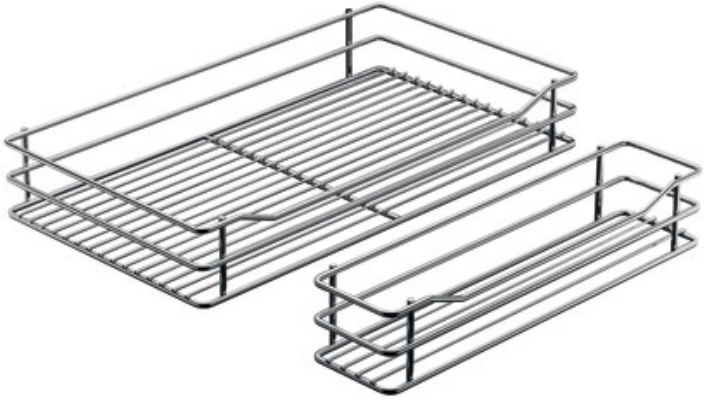

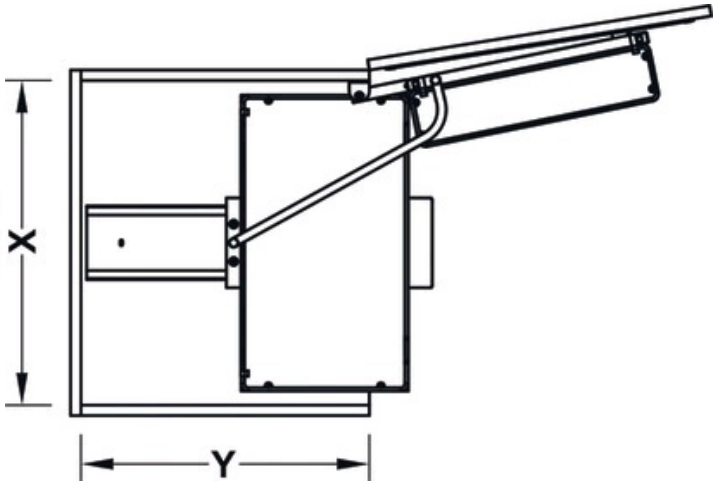
X
Y