Tèl : 03 87 84 43 87
https://www.batifer.com

Équerre d'assemblage renforcée

STRAUSS
Page 680 du catalogue Batifer

Descriptif détaillé

Hauteur et profondeur 48 mm, largeur 40 mm.
Epaisseur 2.5 mm.
Acier zingué.

Tableau des références produits
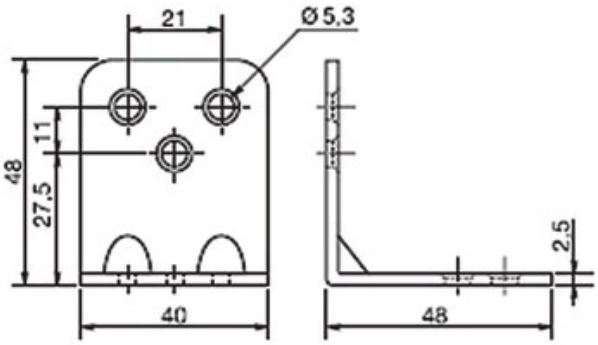
RÉFÉRENCE	VENDU PAR
126706	1
126717	1