Tèl : 03 87 84 43 87
https://www.batifer.com

Régulateur intérieur

NICOLL

Page 492 du catalogue Batifer

Descriptif détaillé

Pour mortaise de 380 mm x 34 mm.
Avec grille anti-insectes.

Tableau des références produits
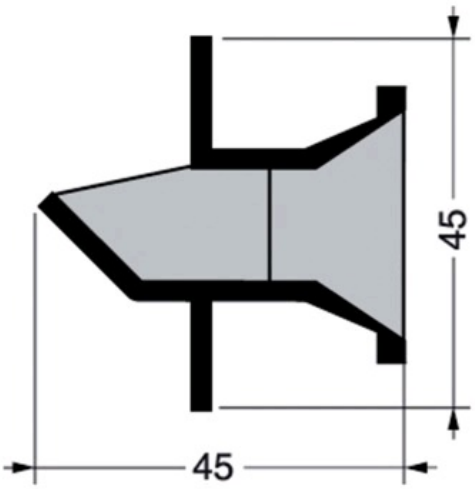
RÉFÉRENCE	DÉBIT	COULEUR	VENDU PAR
130071	30 m3 / h	Blanc	1