Tèl : 03 87 84 43 87
https://www.batifer.com

Auvent standard

ALDES

Page 491 du catalogue Batifer

Descriptif détaillé

Placé du côté extérieur de la menuiserie, l'auvent permet d'éviter la pénétration d'eau par l'entrée d'air, tout en assurant les performances aérauliques et acoustiques de celle-ci.
Longueur 390 mm, hauteur 24 mm, épaisseur 13 mm.

Tableau des références produits

RÉFÉRENCE	TYPE	COULEUR	VENDU PAR
140382	30	Blanc	1
138914	30	Marron	1
138915	30	Chêne	1
429102	30	Noir	1

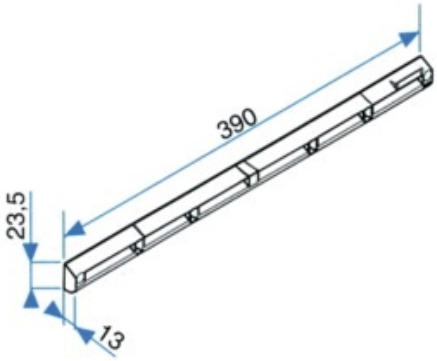
390
23,5
13

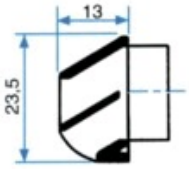
13
23,5