Tèl : 03 87 84 43 87
https://www.batifer.com

Profil montage en applique rond hauteur 17 mm

HAFELE

Page 1055 du catalogue Batifer

Descriptif détaillé

Longueur 2,5 m.
Largeur intérieure 16 mm pour bande LED 10 mm maxi.
Application : pour montage en applique.
Recouvrement opale : le matériau est teinté. Il en résulte une lumière de surface homogène et d'intensité égale.
Aluminium, aspect argent anodisé.
Capuchons d'embout plastique à commander séparément.

Pour bandes LED 2013, 2015, 3013 et 3015.

>Tenir compte des dimensions du clip d'assemblage.

Tableau des références produits

RÉFÉRENCE	TYPE	FINITION	RÉF. FOURNISSEUR	RECOUVREMENT	VENDU PAR
331386	Profil	Argent	833.74.814	Opale	1
331396	Embout	Argent	833.74.824	-	Paire

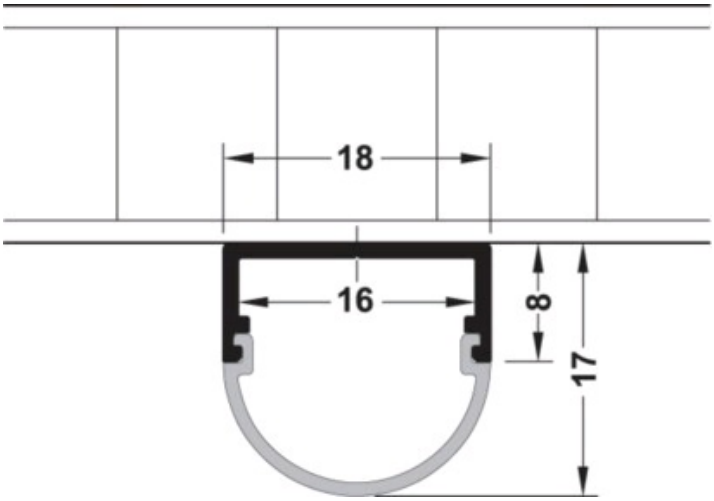
18
16
8
17