Tèl : 03 87 84 43 87
https://www.batifer.com

Profil LED LOOX 5 en applique

HAFELE

Descriptif détaillé

Aluminium avec un recouvrement diffusant blanc opale, taux de transmission 70-80%.
Il en résulte une lumière de surface homogène et d'intensité égale. La lumière paraît "douce".
Longueur 3000 mm.
Largeur intérieure 11 mm pour bande 8 mm maxi.
Capuchons d'embout plastique à commander séparément.
Non compatible avec multi-blanc et RVB.

Tableau des références produits

RÉFÉRENCE	RÉF. FOURNISSEUR	TYPE	MODÈLE	FINITION	VENDU PAR
432659	833.95.732	Profil avec recouv	2101	Argent	1
432661	833.95.733	Profil avec recouv	2101	Noir	1
432665	833.95.774	Embout	2101	Argent	1
432666	833.95.775	Embout	2101	Noir	1
432662	833.95.734	Profil avec recouv	2102	Argent	1
432663	833.95.763	Profil avec recouv	2102	Inox	1
432664	833.95.735	Profil avec recouv	2102	Noir	1
432668	833.95.777	Embout	2102	Argent	1
432669	833.95.778	Embout	2102	Noir	1
432670	833.95.779	Embout	2102	Inox	1

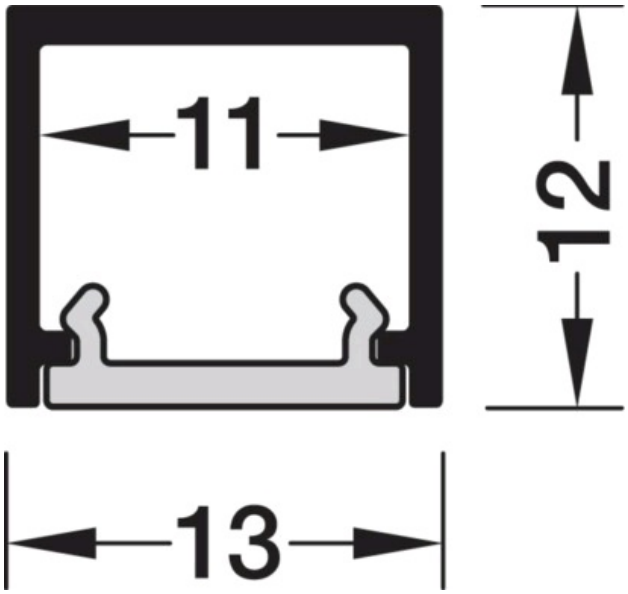
11
12
13

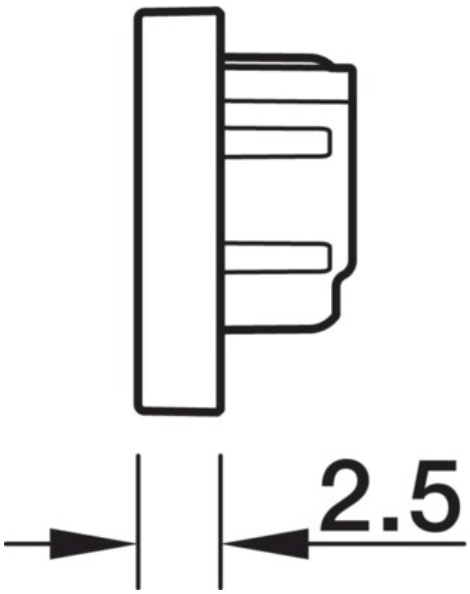
2.5