Tèl : 03 87 84 43 87
https://www.batifer.com

Profil LED en applique incliné 4102

HAFELE

Descriptif détaillé

Longueur 3 m.
Largeur intérieure 12 mm pour bande LED 10 mm maxi.
Livré avec un diffuseur opale.
Capuchons d'embout plastique à commander séparement.

Tableau des références produits

RÉFÉRENCE	RÉF. FOURNISSEUR	TYPE	MODÈLE	FINITION	QTÉ / PAQUET	VENDU PAR
435107	833.71.931	Profil	4102	Aluminium	1	1
435108	833.01.825	Embout	4102	Aluminium	5	Paire

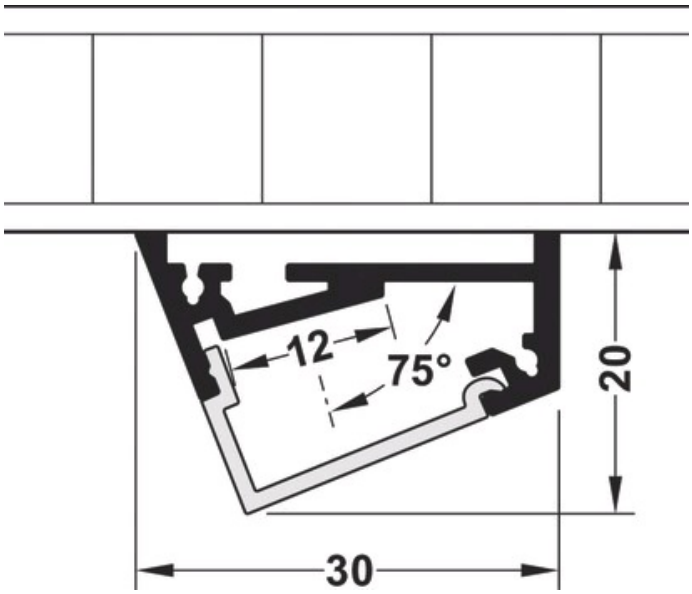
12
75°
20
30

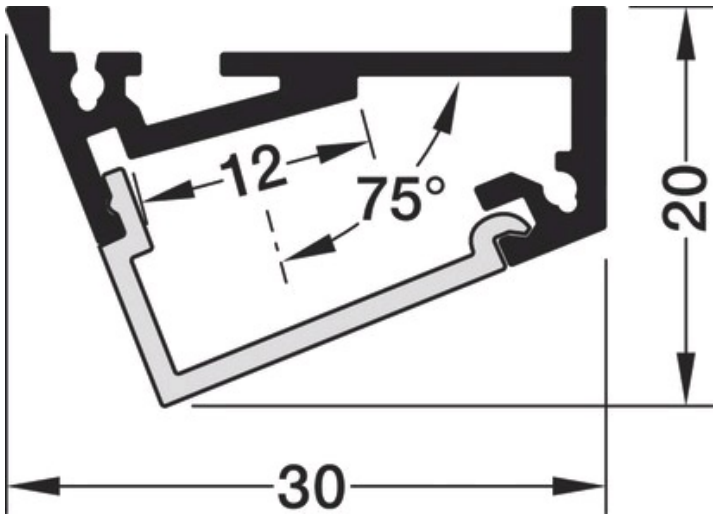
12
75°
20
30