Tèl : 03 87 84 43 87
https://www.batifer.com

# Profil LED en applique d'angle 4108

HAFELE

## Descriptif détaillé

Longueur 3 m.
Largeur intérieure 20 mm pour bande LED 10 mm maxi.
Livré avec un diffuseur opale.
Capuchons d'embout plastique à commander séparement.

### Tableau des références produits

| RÉFÉRENCE | RÉF. FOURNISSEUR | TYPE | MODÈLE | FINITION | QTÉ / PAQUET | VENDU PAR |
|---|---|---|---|---|---|---|
| 435128 | 833.71.930 | Profil | 4108 | Aluminium | 1 | 1 |
| 435129 | 833.01.822 | Embout | 4108 | Aluminium | 5 | Paire |

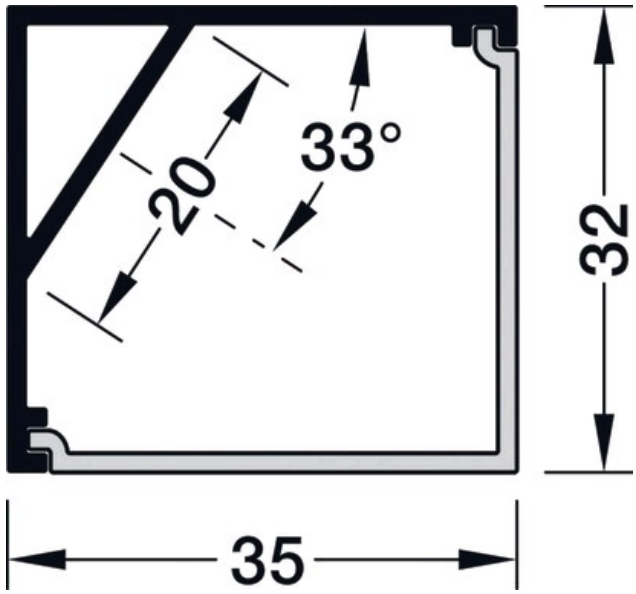
20
33°
32
35