Tèl : 03 87 84 43 87
https://www.batifer.com

# Profil de bord de verre

HAFELE

## Descriptif détaillé

Pour réaliser un éclairage de bord de verre personnalisé, avec une épaisseur de verre de 4–8 mm.
Pas de fonction support de tablette.
Uniquement adapté aux bandes LED de 7,5 W/m maxi.
Finition: aluminium, aspect argent anodisé.
Recouvrement laiteux : le matériau est teinté. Il en résulte une lumière de surface homogène et dintensité égale. La lumière paraît "douce".
Application : à enficher.

### Tableau des références produits
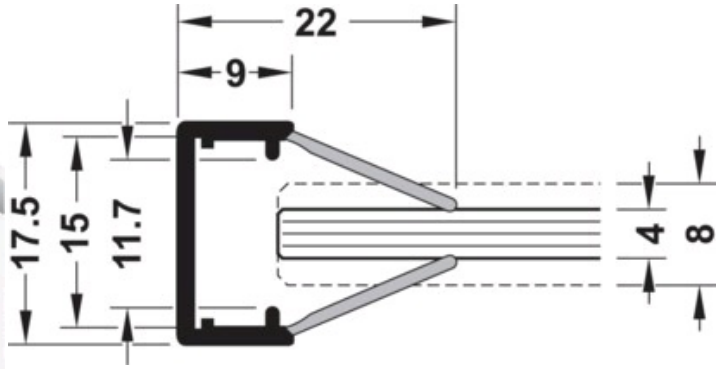
| RÉFÉRENCE | RÉF. FOURNISSEUR | DIMENSIONS | RECOUVREMENT | VENDU PAR |
|---|---|---|---|---|
| 366698 | 833.74.733 | 2000 x 17,5 x 22 mm | Laiteux | 1 |