Tèl : 03 87 84 43 87
https://www.batifer.com

Profil de bord de verre

HAFELE

Descriptif détaillé

Pour réaliser un éclairage de bord de verre personnalisé, avec une épaisseur de verre de 4–8 mm.
Pas de fonction support de tablette.
Uniquement adapté aux bandes LED de 7,5 W/m maxi.
Finition : aluminium, aspect argent anodisé.
Recouvrement opale : le matériau est teinté. Il en résulte une lumière de surface homogène et dintensité égale. La lumière paraît "douce".
Application : à enficher.

Tableau des références produits
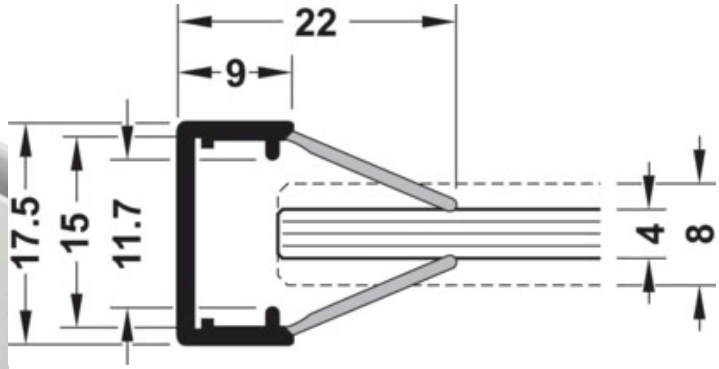
RÉFÉRENCE	RÉF. FOURNISSEUR	DIMENSIONS	RECOUVREMENT	VENDU PAR
366698	833.74.733	2000 x 17,5 x 22 mm	Opale	1