Tèl : 03 87 84 43 87
https://www.batifer.com

Embase cruciforme à excentrique avec vis Euro INTERMAT / SENSYS

HETTICH

Page 706 du catalogue Batifer

Descriptif détaillé

Type 8099.
Possible à partir d'une épaisseur de 15 mm.
Plaque de montage avec vis Euro prémontées.
Excentrique pour faciliter le réglage en hauteur +/- 2 mm.
Percements diamètre 5 mm, profondeur 12 mm. Entraxe 32 mm, fixation à 37 mm du bord.
Acier nickelé.

Tableau des références produits
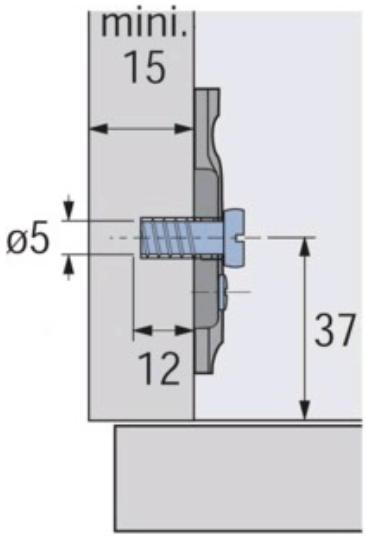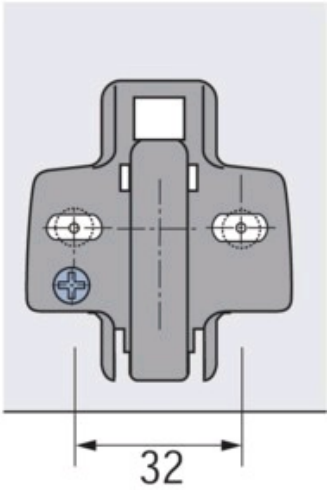
RÉFÉRENCE	RÉF. FOURNISSEUR	DISTANCE	VENDU PAR
290370	9071665	0,0 mm	1