Tèl : 03 87 84 43 87
https://www.batifer.com

Angles pour profil AluSplash

HAFELE

Descriptif détaillé

Pour crédence AluSplash.

Montage : avec bande adhésive double face.

Tableau des références produits

RÉFÉRENCE	FINITION	MODÈLE	HAUTEUR	RÉF. FOURNISSEUR	VENDU PAR
478702	Argent	Sortant	610 mm	564.53.891	1
478703	Anthracite	Sortant	610 mm	564.53.931	1
478704	Argent	Rentrant	610 mm	564.53.831	1
478705	Anthracite	Rentrant	610 mm	564.53.991	1

3M

3M

3M

3M

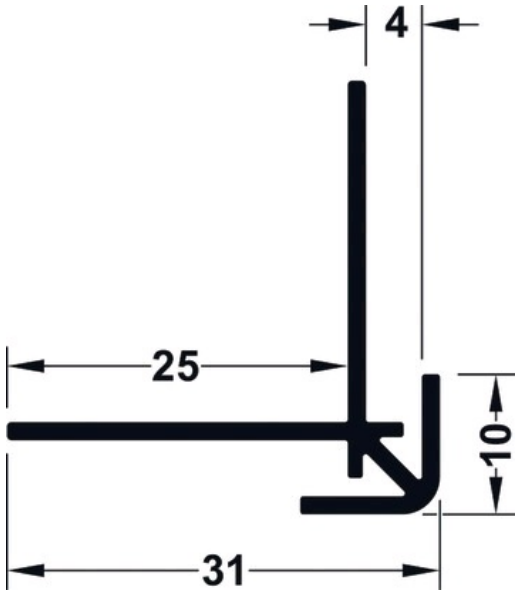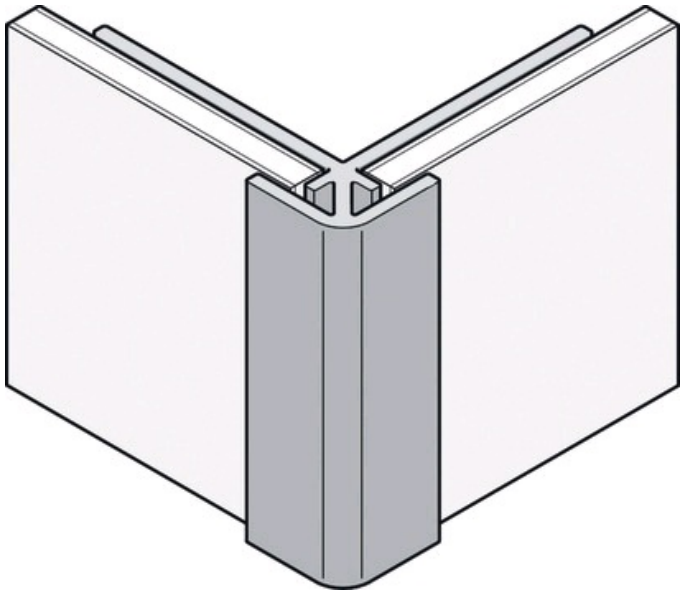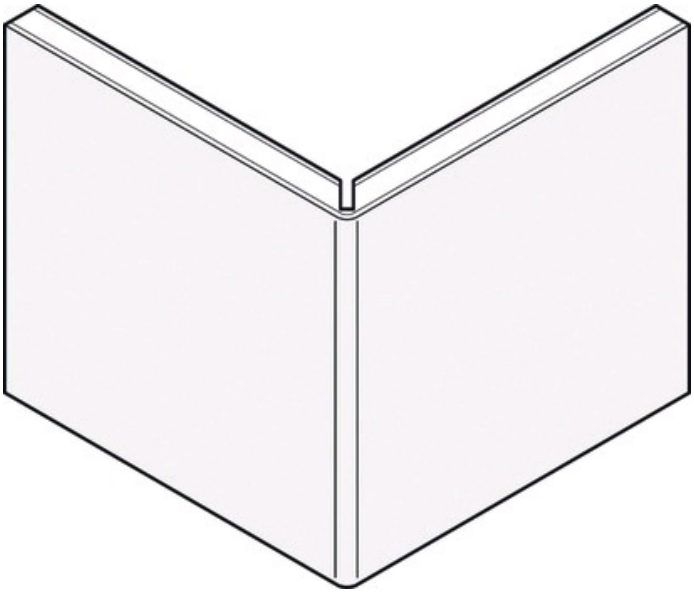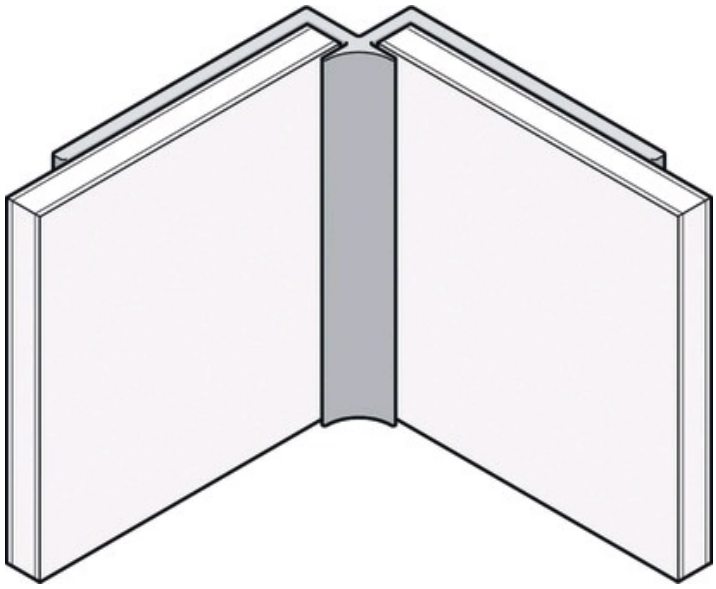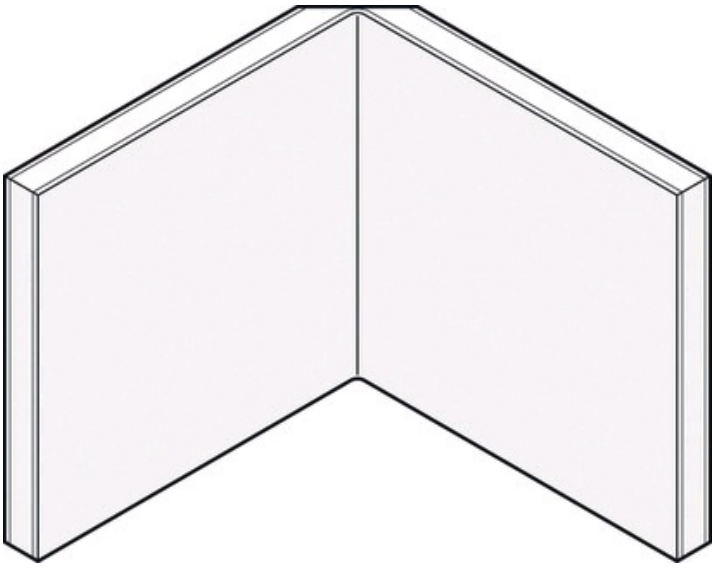
4
25
10
31