Tèl : 03 87 84 43 87
https://www.batifer.com

Paire de poignées de tirage EGL R25

EUROBAT

Page 283 du catalogue Batifer

Tableau des références produits

RÉFÉRENCE	COULEUR	LONGUEUR	ENTRAXE DE FIXATION	VENDU PAR
436263	Inox mat	400 mm	200 mm	1
436264	Noir	400 mm	200 mm	1

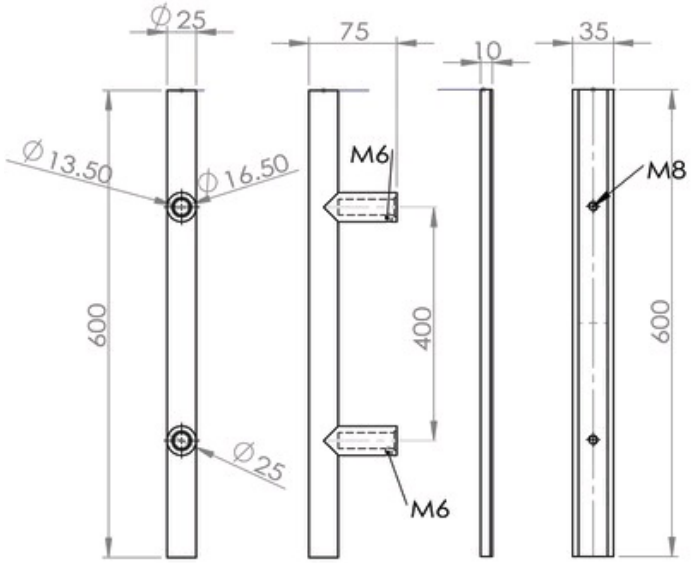
∅25
75
10
35
∅13.50
∅16.50
M6
M8
600
400
600
∅25
M6