Tèl : 03 87 84 43 87
https://www.batifer.com

Kit synchro CLAMB pour porte en bois

EUROBAT

Page 293 du catalogue Batifer

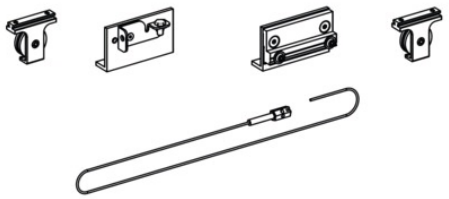

Descriptif détaillé

Permet l'ouverture simultané des deux portes.

Tableau des références produits
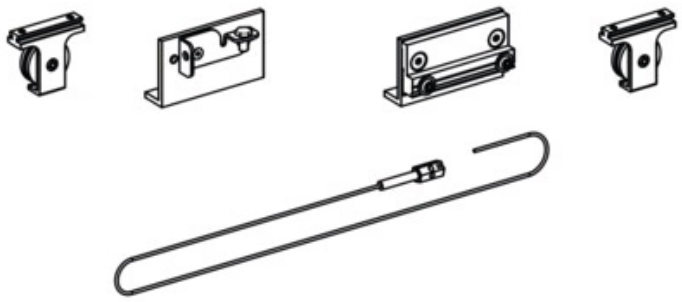
RÉFÉRENCE	POUR TRINGLE CARRÉ DE	POIDS DE PORTE MAX.	VENDU PAR
371697	Porte bois	80 kg	1