Tèl : 03 87 84 43 87
https://www.batifer.com

Guide à olive

HELM

Page 296 du catalogue Batifer

Descriptif détaillé

Avec un raccord vissé, en acier bichromaté ou en acier inoxydable avec rouleau en plastique ou en laiton.

Tableau des références produits

RÉFÉRENCE	H0	H1	D	D1	RAIL ASSOCIÉ	VENDU PAR
103276	31 mm	46,5 mm	19	M10	340	1
103318	43,5 mm	62,5 mm	32	M16	440	1

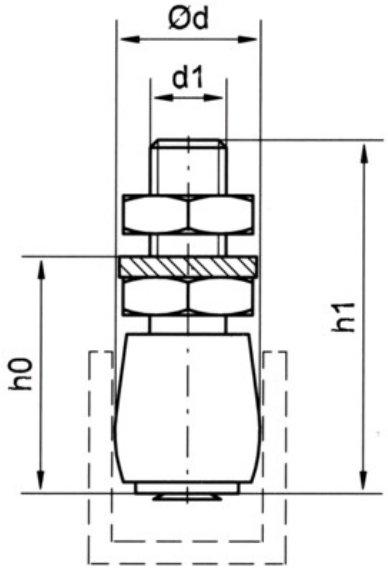
Ød
d1
h0
h1