Tèl : 03 87 84 43 87
https://www.batifer.com

Set tiroir Hafele Matrix box Slim Push-to-Open 89 mm

HAFELE

Page 807 du catalogue Batifer

Descriptif détaillé

Sortie totale avec Push-to-Open et support de paroi arrière intégré.
Côté mince 13 mm / hauteur côté 89 mm.
Encombrement en hauteur 112 mm.
Finition : côté : revêtement epoxy / coulisse : galvanisée.
Fourniture :
Côtés à paroi fine avec support mural arrière : 1 droit et 1 gauche.
Coulisses : 1 droite et 1 gauche.
Raccords de guidage : 1 droit et 1 gauche
Fixations frontales à visser : 1 droite et 1 gauche.
Capuchons : 1 droit et 1 gauche.

Tableau des références produits

RÉFÉRENCE	RÉF. FOURNISSEUR	PROFONDEUR	FINITION	VENDU PAR
429629	552.21.760	270 mm	Blanc	1
429630	552.21.761	300 mm	Blanc	1
429631	552.21.762	350 mm	Blanc	1
429632	552.21.763	400 mm	Blanc	1
429633	552.21.764	450 mm	Blanc	1
429634	552.21.765	500 mm	Blanc	1
429635	552.21.766	550 mm	Blanc	1
429636	552.21.460	270 mm	Gris	1
429637	552.21.461	300 mm	Gris	1
429638	552.21.462	350 mm	Gris	1
429639	552.21.463	400 mm	Gris	1
429640	552.21.464	450 mm	Gris	1
429641	552.21.465	500 mm	Gris	1
429642	552.21.466	550 mm	Gris	1
429643	552.21.560	270 mm	Anthracite	1
429644	552.21.561	300 mm	Anthracite	1
429645	552.21.562	350 mm	Anthracite	1
429646	552.21.563	400 mm	Anthracite	1
429647	552.21.564	450 mm	Anthracite	1
429648	552.21.565	500 mm	Anthracite	1
429649	552.21.566	550 mm	Anthracite	1

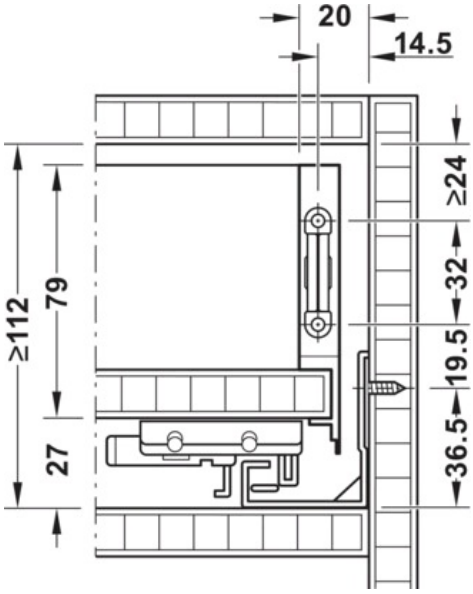
20
14.5
≥24
32
19.5
36.5
≥112
79
27

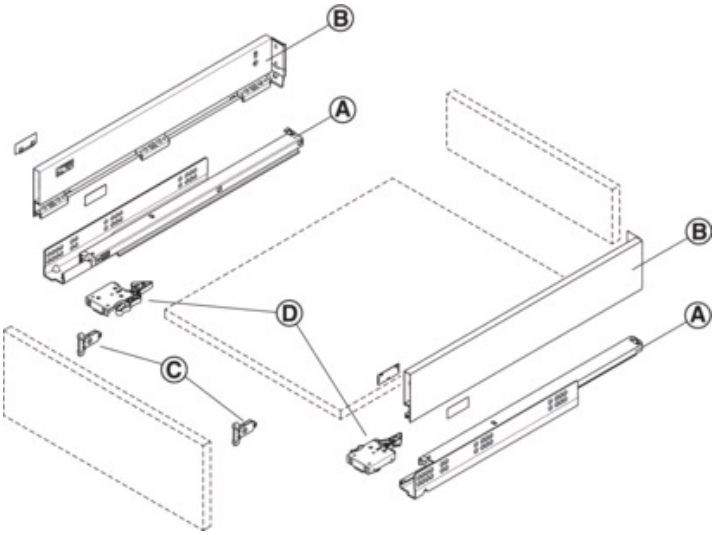
B
A
B
A
D
C

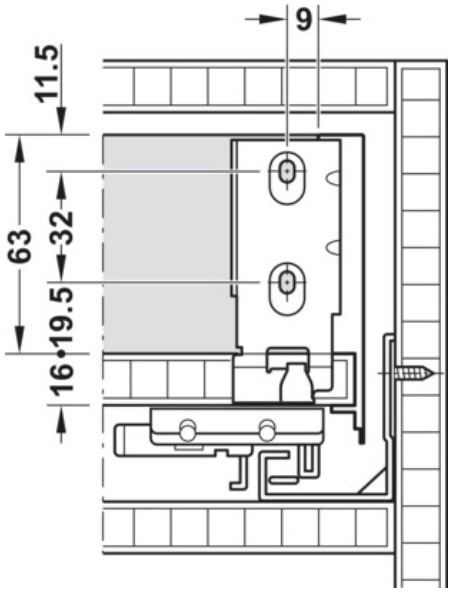
9
11.5
63
32
19.5
16