Tèl : 03 87 84 43 87
https://www.batifer.com

Cornière murale adhésive (26 x 26 mm)

DINAC

Page 269 du catalogue Batifer

Descriptif détaillé

Pour angle sortant.

Longueur 3000 mm.

Tableau des références produits
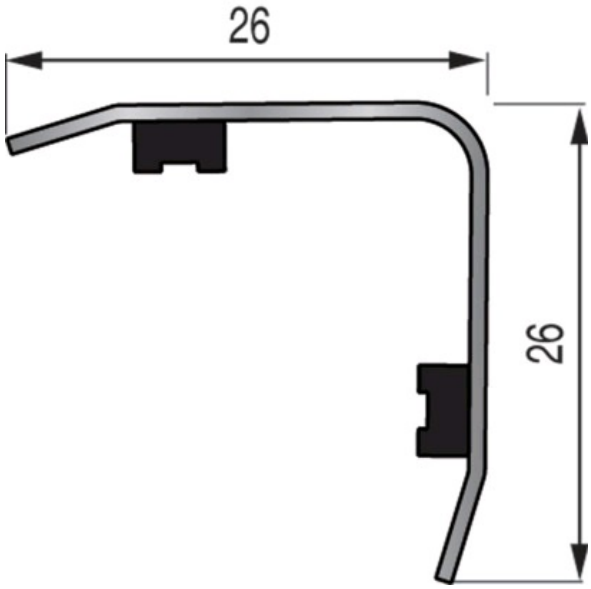
RÉFÉRENCE	COULEUR	VENDU PAR
180757	Acier revêtu PVC blanc	1
180763	Inox satiné alimentaire	1