Tèl : 03 87 84 43 87
https://www.batifer.com

Contacteur de fond de pêne réglable 878

EFFEFF

Page 570 du catalogue Batifer

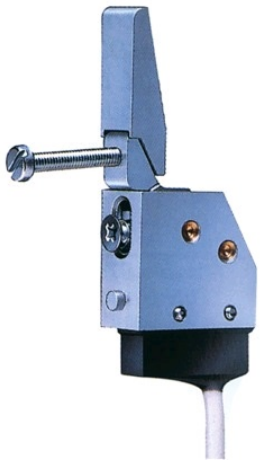

Descriptif détaillé

Contacteur de fond de pêne dormant.
Pouvoir de coupure : 25 V - 1,5 A.
Livré avec cable longueur 4 m.

Tableau des références produits
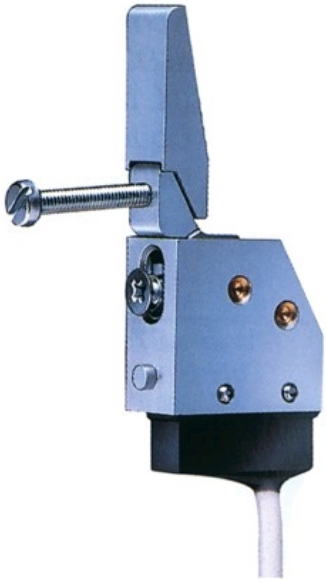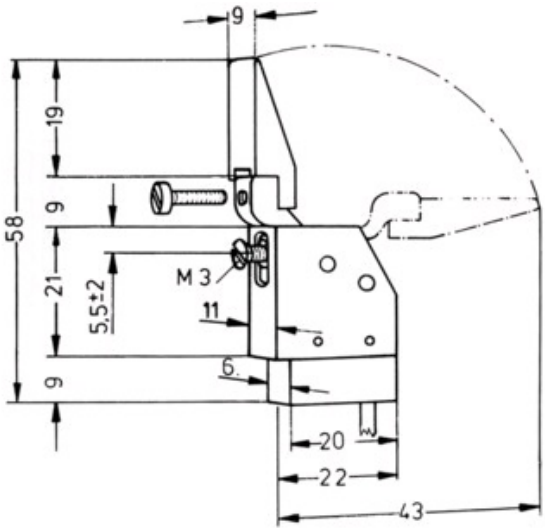
RÉFÉRENCE	VENDU PAR
167072	1