Tèl : 03 87 84 43 87
https://www.batifer.com

TANDEMBOX antaro hauteur M (83 mm)

BLUM

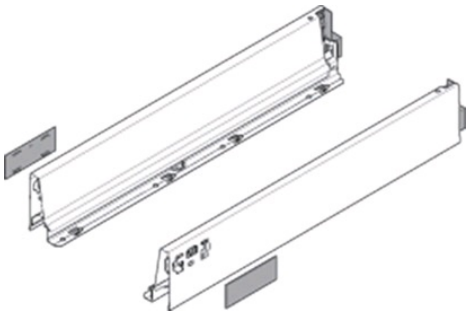

Descriptif détaillé

Côté de tiroir M, hauteur 83 mm.
Montage sans outils de la façade.
Réglage en 2 dimensions +/- 2 mm.
Profondeur intérieure du meuble = Longueur + 3mm.
Fixation du fond du tiroir à visser.
Epaisseur du fond 16 mm (non fourni).
Acier.

Tableau des références produits
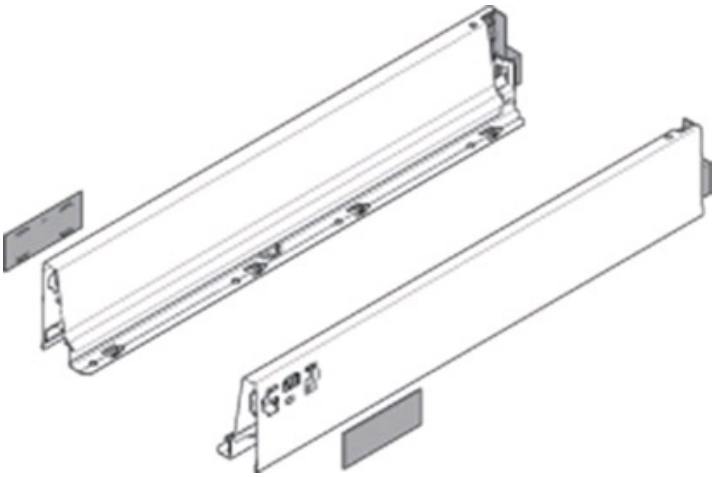
RÉFÉRENCE	RÉF. FOURNISSEUR	LONGUEUR	COULEUR	VENDU PAR
334755	378M2702S	270 mm	Blanc soie	1
334756	378M3002S	300 mm	Blanc soie	1
334757	378M3502S	350 mm	Blanc soie	1
334758	378M4002S	400 mm	Blanc soie	1
334759	378M4502S	450 mm	Blanc soie	1
334760	358M5002S	500 mm	Blanc soie	1
334761	358M5502S	550 mm	Blanc soie	1
334763	359M6502S	650 mm	Blanc soie	1
334802	378M4002S	400 mm	Noir terra	1