Tèl : 03 87 84 43 87
https://www.batifer.com

Côté de tiroir LÉGRABOX hauteur C (paire)

BLUM

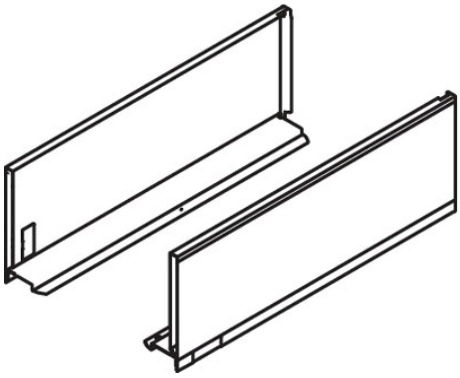

Descriptif détaillé

Côté de tiroir C hauteur 177 mm, encombrement 193 mm.
Montage sans outils de la façade.
Réglage en 2 dimensions +/- 2 mm.
Profondeur intérieure du meuble = Longueur + 3mm.
Fixation du fond du tiroir à visser.
Epaisseur du fond 16 mm (non fourni).
Acier.

Tableau des références produits
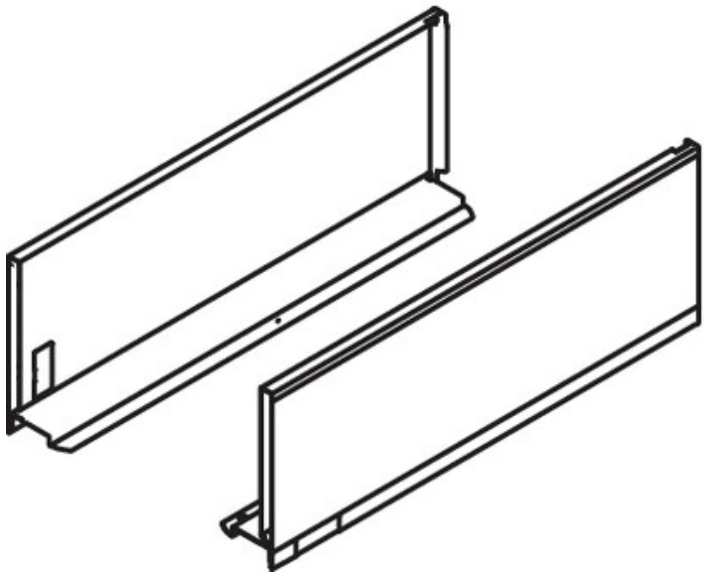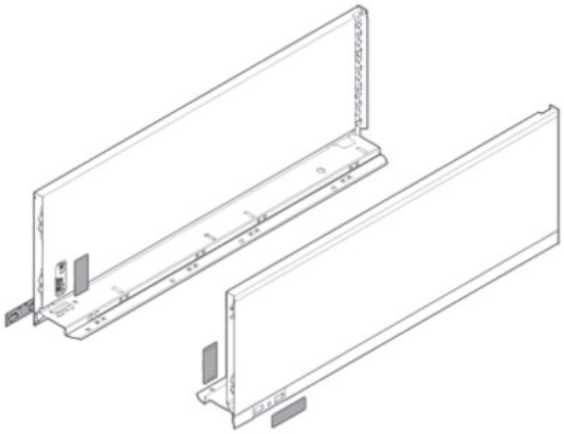
RÉFÉRENCE	RÉF. FOURNISSEUR	LONGUEUR	COULEUR	VENDU PAR
317651	770C2702S	270 mm	Gris orion mat	1
317655	770C0002S	300 mm	Gris orion mat	1
317659	770C3502S	350 mm	Gris orion mat	1
317663	770C4002S	400 mm	Gris orion mat	1
317667	770C4502S	450 mm	Gris orion mat	1
317671	770C5002S	500 mm	Gris orion mat	1
317675	770C5502S	550 mm	Gris orion mat	1
317679	770C6002S	600 mm	Gris orion mat	1
325624	770C6502S	665 mm	Gris orion mat	1
317652	770C2702S	270 mm	Blanc soie mat	1
317656	770C0002S	300 mm	Blanc soie mat	1
317660	770C3502S	350 mm	Blanc soie mat	1
317664	770C4002S	400 mm	Blanc soie mat	1
317668	770C4502S	450 mm	Blanc soie mat	1
317672	770C5002S	500 mm	Blanc soie mat	1
317676	770C5502S	550 mm	Blanc soie mat	1
317680	770C6002S	600 mm	Blanc soie mat	1
325625	770C6502S	650 mm	Blanc soie mat	1