Tèl : 03 87 84 43 87
https://www.batifer.com

Charnière invisible CLIP top BLUMOTION porte en verre 94°

BLUM

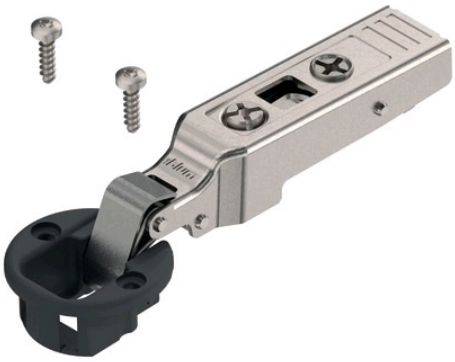

Descriptif détaillé

Charnière pour porte en verre ouverture 94°.
Pour épaisseur de la face (FD) 4,5 – 7 mm.
CLIP top avec fermeture automatique (ressort).
Réglage de la face en 3 dimensions.
Réglage en profondeur confortable par vis sans fin.
Montage et démontage sans outil de la porte.
Finition nickelé.

Tableau des références produits

RÉFÉRENCE	MONTAGE	RÉF. FOURNISSEUR	VENDU PAR
436866	Porte en applique	75T4100	1
436867	Porte jumelée	75T4200	1
436875	Cache rond	84.4140	1
436871	Cache forme D	84.4120	1

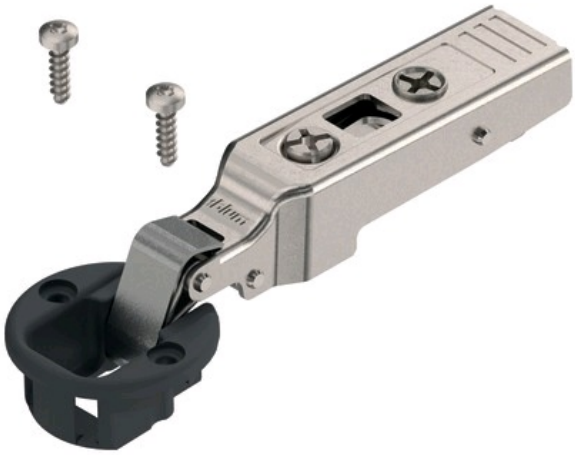

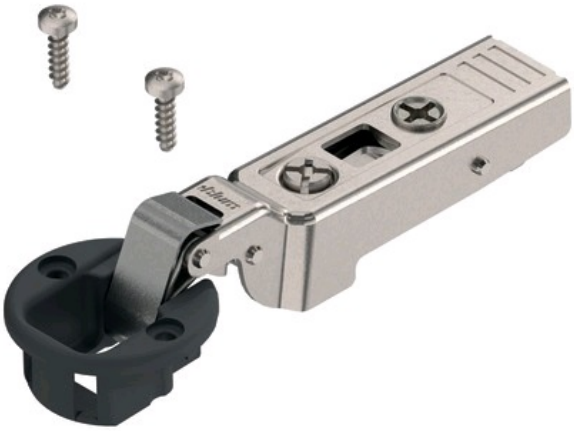

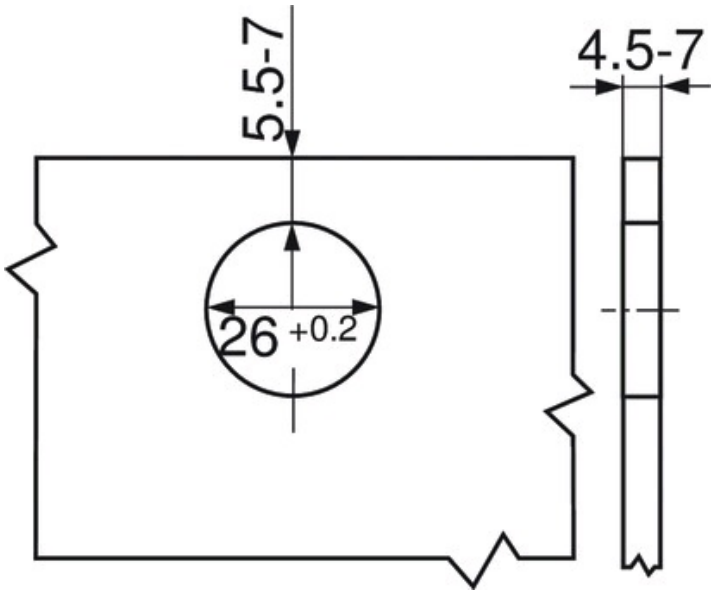
5.5-7
4.5-7
26 +0.2