Tèl : 03 87 84 43 87
https://www.batifer.com

Chevilles pour tiges filetées RODFORCE FGD

FISCHER

Page 1465 du catalogue Batifer

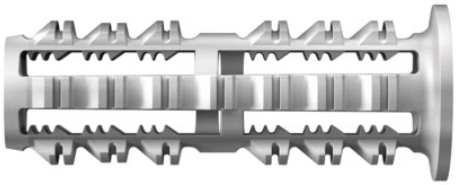

Descriptif détaillé

La cheville à frapper économique.
Grâce à un corps court, la cheville évite de heurter les barres d'armatures du béton et garantit une utilisation en toute sécurité dans le béton armé.
L'intérieur cranté de la cheville permet de maintenir solidement tous les filetages métriques standard, évitant ainsi à l'utilisateur de stocker un large assortiment de tiges filetées.
Montage sans outil spécifique : Pour la pose 1 marteau suffit.
La collerette de la cheville sert de repère visuel et garantit que la pose soit correcte.
Contrôle et réglage faciles : l'extrémité fermée de la cheville est utilisée comme point d'arrêt et permet d'obtenir une profondeur d'ancrage homogène de plusieurs points de fixation. Elle comprend également un point de rupture permettant d'enfoncer la tige filetée plus profondément pour un ajustement et un réglage en hauteur.

- do = Diamètre de foret
- h1 = Profondeur de perçage minimale
- l = Longueur de la cheville

Tableau des références produits

RÉFÉRENCE	POUR	D0	H1	L	QTÉ / BOÎTE	VENDU PAR
427123	M6	10 mm	40 mm	35 mm	50	1 boîte
427124	M8	12 mm	40 mm	35 mm	50	1 boîte

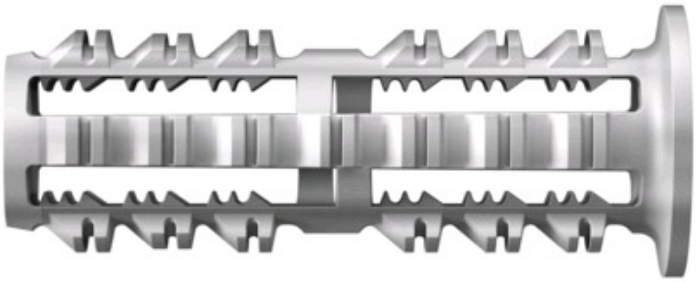

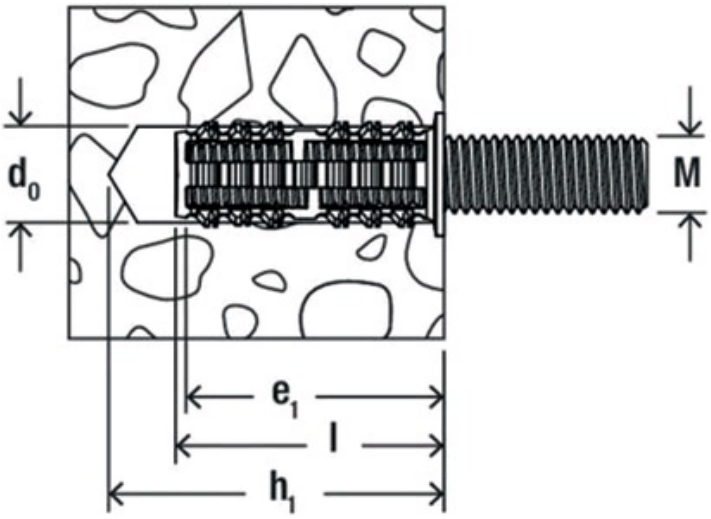
d0
M
e1
l
h1