Tèl : 03 87 84 43 87
https://www.batifer.com

Embase éco vis euro

HAFELE

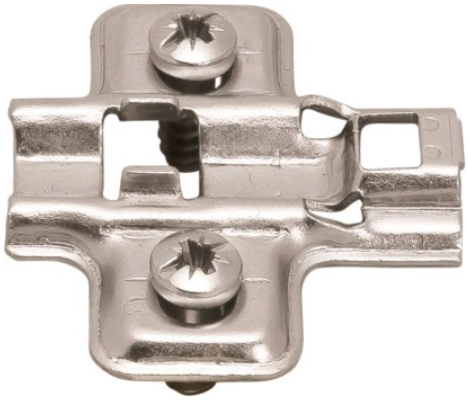

Descriptif détaillé

Réglage en hauteur ±2 mm par trous oblongs.
Acier nickelé.

Tableau des références produits

RÉFÉRENCE	RÉF. FOURNISSEUR	DISTANCE	VENDU PAR
421577	315.98.530	0 mm	1

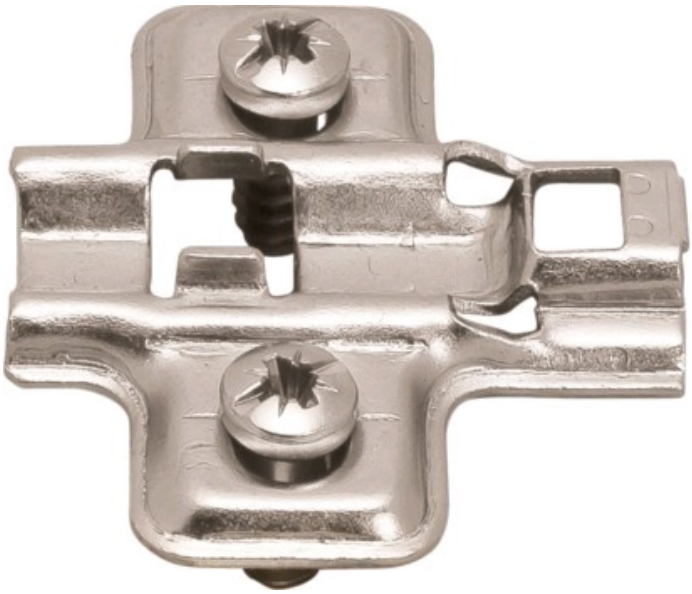

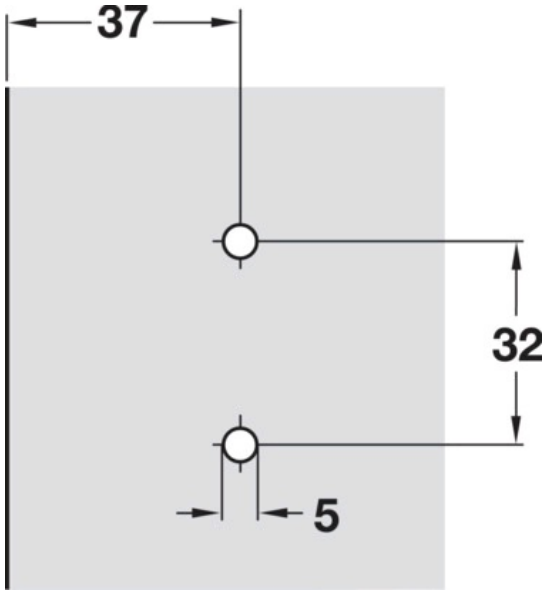

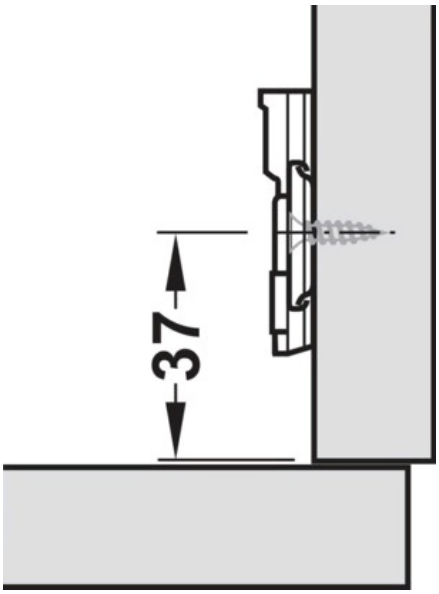
37

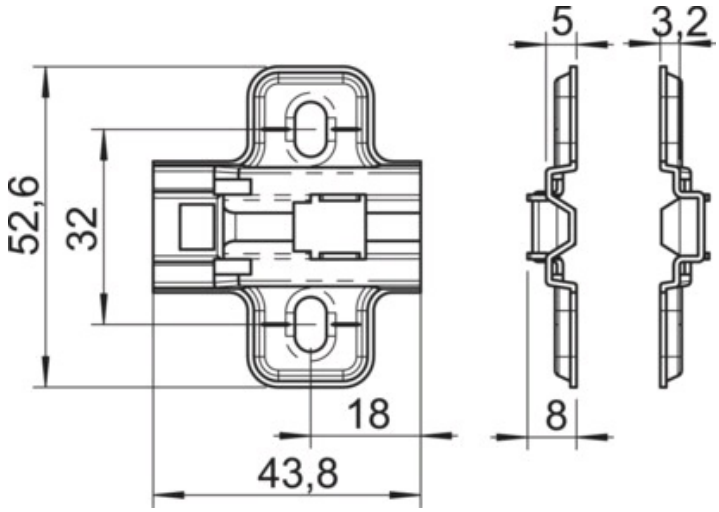
5
3,2
52,6
32
18
8
43,8