Tèl : 03 87 84 43 87
https://www.batifer.com

Charnière invisible pas cher sans amortisseur 52 mm

HAFELE

Descriptif détaillé

Montage et démontage de la porte sans outils.
Ouverture 110°.
Mécanisme de fermeture à ressort.
Diamètre boîtier 35 mm
Profondeur de perçage 12 mm
Possibilité de réglage réglage latéral ±2 mm, réglage en profondeur –0,6 à +3mm.
Épaisseur de porte de 14 à 26 mm.
Corps,bras articulé et amortisseur en acier finition nickelé.
Attention, modèle à frapper entraxe 52 mm avec tourillons de 8 mm.

Tableau des références produits

RÉFÉRENCE	RÉF. FOURNISSEUR	MONTAGE	VENDU PAR
421563	315.00.602	A visser rentrante	1
421569	315.00.612	A frapper rentrante	1

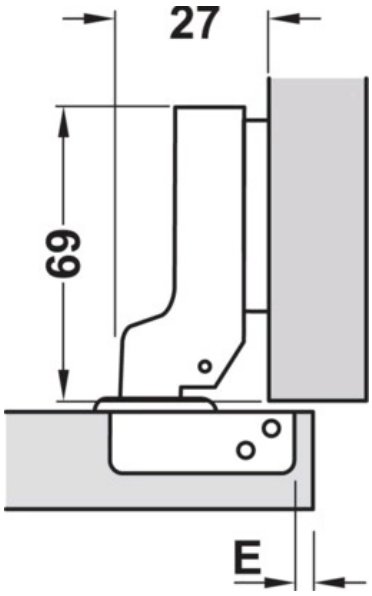
27
69
E

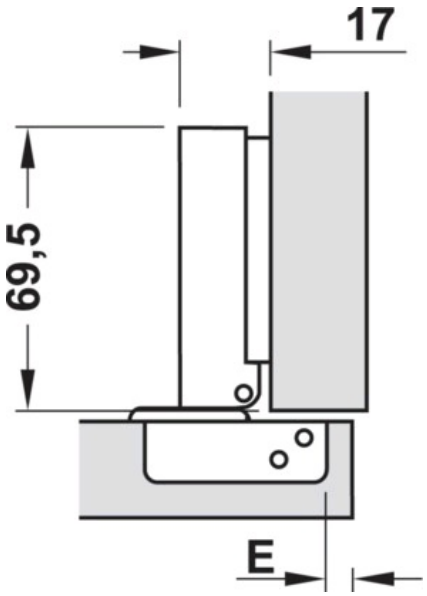
17
69,5
E

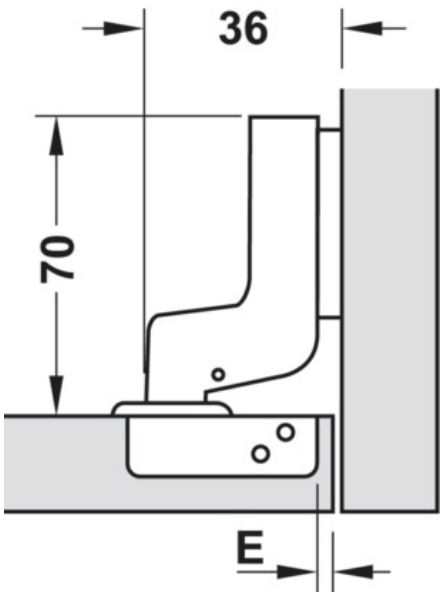
36
70
E