Tèl : 03 87 84 43 87
https://www.batifer.com

Fiche à visser

OTLAV

Page 250 du catalogue Batifer

Descriptif détaillé

Fiche pour menuiserie PVC.

Tableau des références produits

RÉFÉRENCE	DIAMÈTRE	TYPE	COULEUR	VENDU PAR
154070	13 mm	Mâle	Blanc RAL 9010	1
154069	13 mm	Femelle	Blanc RAL 9010	1
154071	13 mm	Mâle	Plastifié brun	1
154072	13 mm	Femelle	Plastifié brun	1

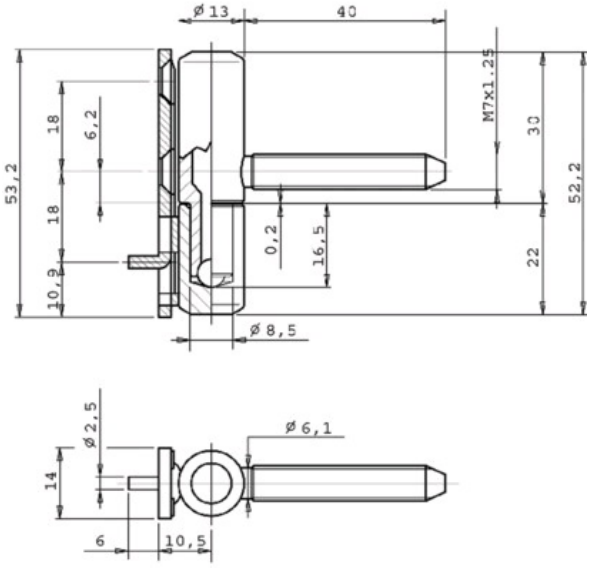
ø 13
40
53,2
18
6,2
18
10,9
M7x1.25
30
52,2
0,2
16,5
22
ø 8,5

ø 2,5
14
6
10,5
ø 6,1