Tèl : 03 87 84 43 87
https://www.batifer.com

Chariot SCHÜCO S32

CROISEE DS

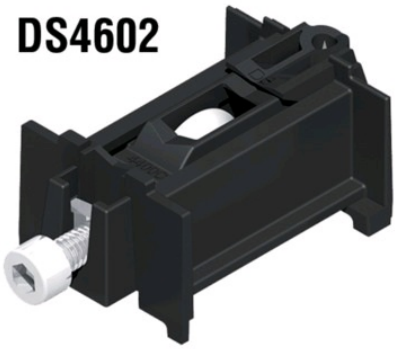

Descriptif détaillé

Support en PA6/6 de verre.
Cage en PA6/6 de verre.
Galet D23.
Douille à aiguille en acier.
Axe en acier trempé.
Visserie de réglage en INOX classe A2.
Vis de fixation du chariot en INOX classe A2.
D20-R4.

Tableau des références produits

RÉFÉRENCE	RÉF. FOURNISSEUR	TYPE	GALET	POIDS SUPPORTÉ	VENDU PAR
377857	DS4602	Chariot simple	POM	90 kg	1
377858	DS4603	Chariot double	POM	160 kg	1