Tèl : 03 87 84 43 87
https://www.batifer.com

Chariot PROFIL SYSTÈME SATIN ROAD

CROISEE DS

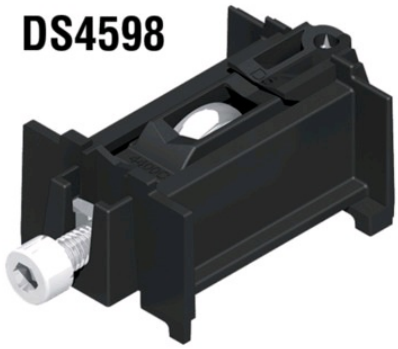

Descriptif détaillé

Support en PA6/6 de verre.
Cage en PA6/6 de verre.
Galet D23.
Douille à aiguille en acier.
Axe en acier trempé.
Visserie de réglage en INOX classe A2.
Vis de fixation du chariot en INOX classe A2.
D22-R3.

Tableau des références produits

RÉFÉRENCE	RÉF. FOURNISSEUR	TYPE	GALET	POIDS SUPPORTÉ	VENDU PAR
377852	DS4598	Chariot simple	Inox	90 kg	1
319958	DS4599	Chariot double	Inox	160 kg	1
377853	DS4532	Chariot simple	POM	90 kg	1
377854	DS4533	Chariot double	POM	160 kg	1

DS4598

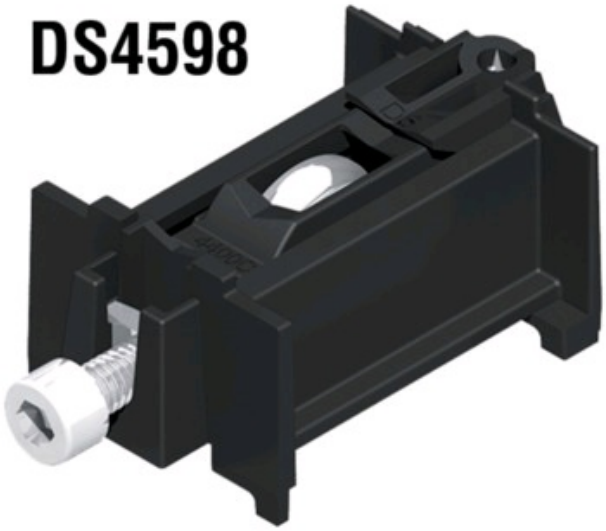

DS4599

DS4532

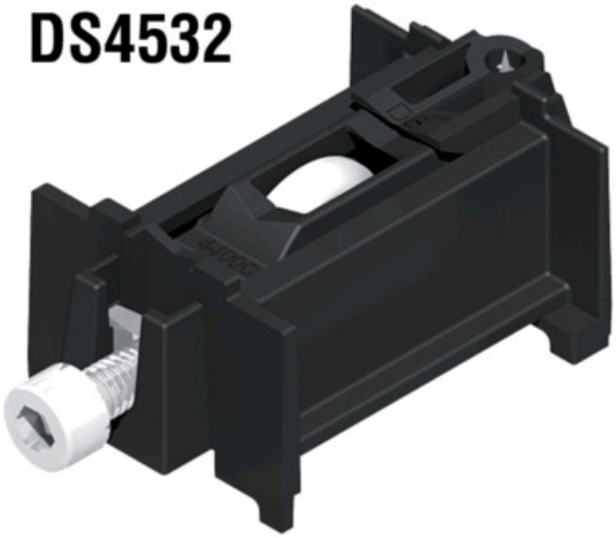

DS4533